ПРАВИЛА ЭКСПЛУАТАЦИИ И УХОДА ЗА МЕБЕЛЬЮ

1. Мебель должна храниться и эксплуатироваться в закрытых отапливаемых помещениях при температуре не ниже +2ºС и относительной влажности воздуха от 45 до 70%.

2. При установке изделий мебели в непосредственной близости от нагревательных и отопительных приборов их поверхности во время эксплуатации должны быть защищены от нагрева. Температура нагрева элементов мебели не должна превышать 40ºС.

3. При ослаблении крепления соединений необходимо периодически подтягивать винты, шурупы стяжки и т.п.

4. Поверхности изделий следует предохранять от различных растворителей, кислот, щелочей и механических повреждений.

5. Поверхности изделий можно освежить, применяя специальные составы, которые имеются в хозяйственных магазинах. Не допускается применение соды, порошков и других материалов, не предназначенных для ухода за мебелью.

6. Помните, что сохранность и долговечность мебели зависит не только от её конструкции и качества материалов, но и от правильной эксплуатации и ухода за ней.

7.Превышение допустимых нагрузок на изделие на одно спальное место (согласно ГОСТ 19917-2014 прочность 100даН).

Гарантийный талон

«Глосс» Кровать с мягкой обивкой (1600) с подъемным механизмом тип 1 ТД 319.01.02 изготовлена на ИП Красноперов А.Е гарантирует соответствие требованиям ТРТС 025/2012г. О безопасности мебельной продукции.ГОСТ 19917-2014.»Мебель для сидения и лежания. Общие технические условия.»
Декларация о соответствии ЕАЭС N RU Д-RU.PA03.B.77710/22,действительна по 25.05.2027г.

УСЛОВИЯ ГАРАНТИИ

1. Предприятие-изготовитель гарантирует соответствие изделия требованиям ГОСТ 19917-2014 при соблюдении условий транспортирования, сборки и эксплуатации.
Гарантийный срок эксплуатации - 18 месяцев. Срок исчисляется со дня передачи мебели потребителю. Если день передачи установить невозможно, гарантийный срок исчисляется со дня изготовления мебели. Дефекты производственного характера, обнаруженные в течение гарантийного срока, устраняются за счёт предприятия-изготовителя.

2. Изделие снимается с гарантийного обслуживания в следующих случаях:
- если имеет следы постороннего вмешательства или была попытка ремонта;
- если обнаружены несанкционированные изменения конструкции изделия;
- если изделие эксплуатировалось не в соответствии со своим целевым назначением или в условиях, для которых оно не предназначено.

3. Гарантия не распространяется на изделие, имеющее следующие повреждения:
- механические;
- вызванные стихией, пожаром, бытовыми факторами;
- вызванные попаданием на поверхность изделий жидкостей и едких веществ.

Срок службы изделия - 10 лет.

ДАТА ВЫПУСКА "_____"_____202 г.

ПРОВЕРЕНО СКК

ДАТА ПРОДАЖИ "_____"_____202 г.

ШТАМП МАГАЗИНА

Изготовитель:ИП Красноперов А.Е,Россия,Ростовская область,г.Волгодонск,ул. 6-я Заводская 35А.

Изготовлено для ООО Торговый дом ТриЯ,Россия, Ростовская область,г.Волгодонск, ул.Портовая 1.

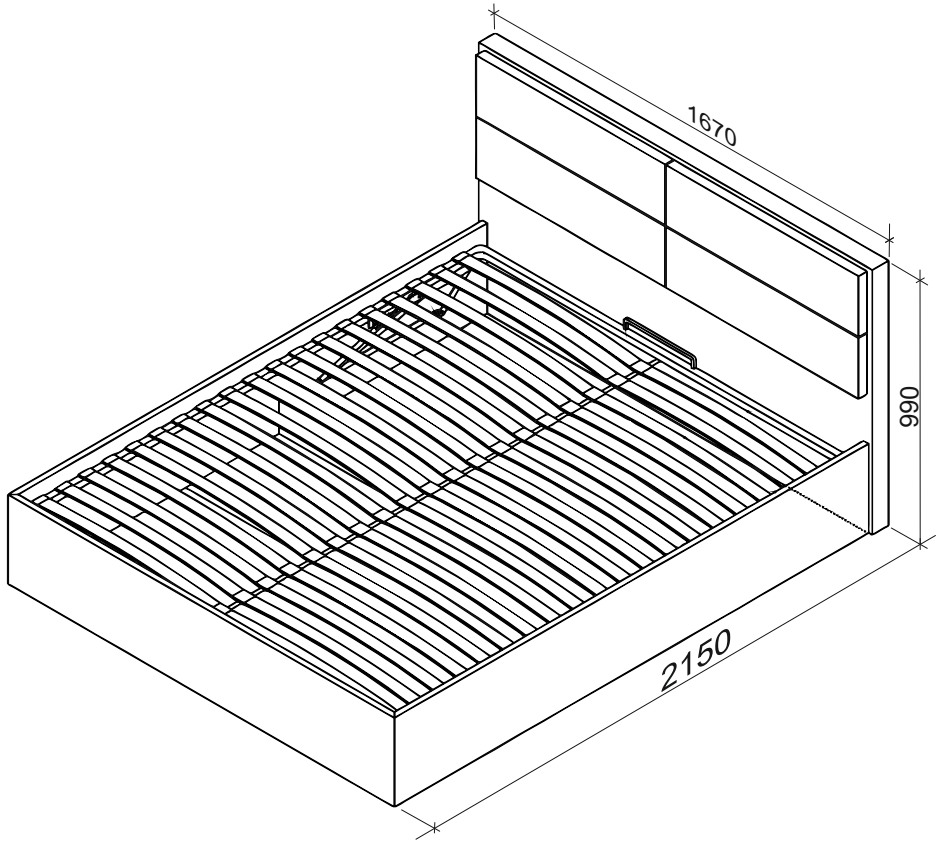

«Глосс»

Кровать с мягкой обивкой (1600) с подъемным механизмом тип 1 ТД 319.01.02

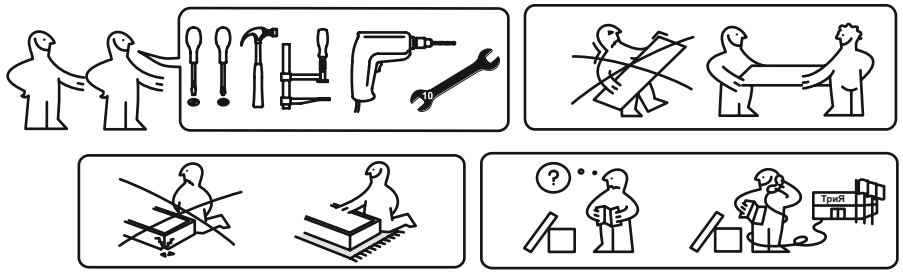

Сборку рекомендуется производить с помощью специалиста, так как неправильная сборка может привести к опрокидыванию мебели, что может повлечь за собой ущерб или телесные повреждения.

Предприятие оставляет за собой право вносить некоторые конструктивные изменения не ухудшающие внешний вид и не влияющие на функциональные свойства изделия.

Уважаемый покупатель!

Прежде, чем начать сборку изделия, убедитесь в соответствии выбранного Вами изделия (см. обложку паспорта) с его номером указанным на этикетке, наклеенной на пакете.

Упаковку с этикеткой сохранять до конца сборки!

Упаковочная ведомость

Наименование детали или сборочной единицы	Обозначение	Количество	Габаритные размеры
Пакет №1			
Спинка кровати мягкая в сборе	1-4	1	1670x990
Пакет №2			
Боковина правая	1-1	1	2034x340x26
Боковина левая	1-1.1	1	2034x340x26
Спинка задняя	1-2	1	1649x340x26
Перегородка	1-3	1	1610x240x16
Пакет №3			
Основание кроватное с ПМ ИП 462-02	-	1	2000x1600
Пакет №4			
Фурнитура	-	1	-

-В комплект поставки матрац не входит.Рекомендуем комплектовать каркас кровати ТД 319.01.02 матрацем 2000x1600мм,высотой от 160 до 180мм.

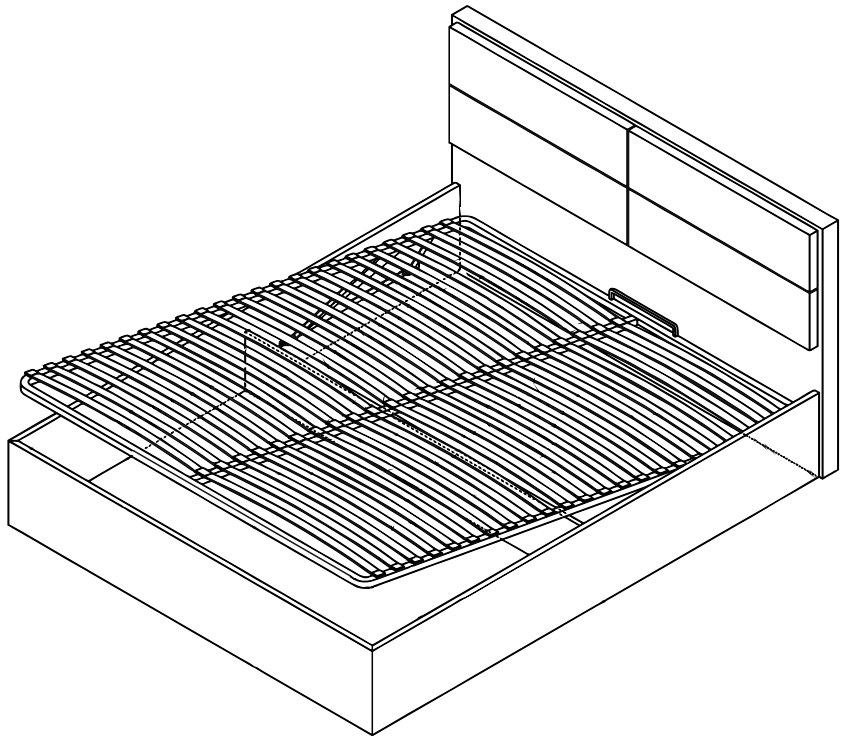

ВНИМАНИЕ!

Уход за мебельной обивкой из искусственной кожи, удаление бытовых загрязнений, пыльного налета и грязи заключается в протирании ее полимерной поверхности мягкой тканью или губкой, смоченной в слабом растворе мыла или моющего средства для стирки изделий из шерсти шелковых и синтетических тканей, не допуская намокания изнаночной стороны кожи.

Остатки моющего средства снимают слегка увлажненной тканью, избыток влаги хлопчато-бумажной тканью, обязательно протерев насухо. Застарелые пятна органического происхождения удаляются очистителями для натуральной кожи, согласно инструкциям по их применению. При образовании складок при транспортировке допускается отпаривание через хлопчато-бумажную ткань. Не допускается химчистка, чистка с использованием хлорки.

1.

x10

Подпятник гвоздь
1,5x20

1-2

1-3

Гайка М6-2шт.
Шайба М6-2шт.
Винт М6х30-2шт.

Гайка М6-2шт.
Шайба М6-2шт.
Винт М6х30-2шт.

1-1.1

Уголок ИП-1300
Винт М6х20-4шт.

Винт М6х20-2шт.
Уголок ИП-402-00

Винт М6х20-2шт.
Уголок ИП-402-00

1-1

Уголок ИП-1300
Винт М6х20-4шт.

3.

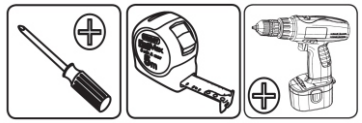

x2

Винт М6х20-2шт.
Уголок ИП-457
Саморез 3,5х19-4шт.

x2

Винт М6х20-2шт.

1-4

1-1.1

1-3

1-2

1-1

Уголок ИП-457
Прессшайба саморез 4,2х16-4шт.
Винт М6х20-4шт.
Прессшайба саморез 4,2х16-4шт.
Уголок ИП-457

Уголок ИП-457
Прессшайба саморез 4,2х16-4шт.
Винт М6х20-4шт.
Прессшайба саморез 4,2х16-4шт.
Уголок ИП-457

4.

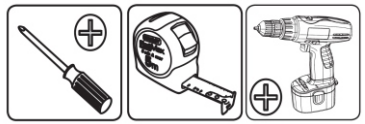

Б

1-4

1-1.1

А=Б

А

1-3

1-2

1-1

5.

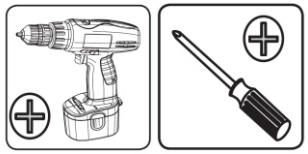

Установить кроватное основание собрав его по инструкции.

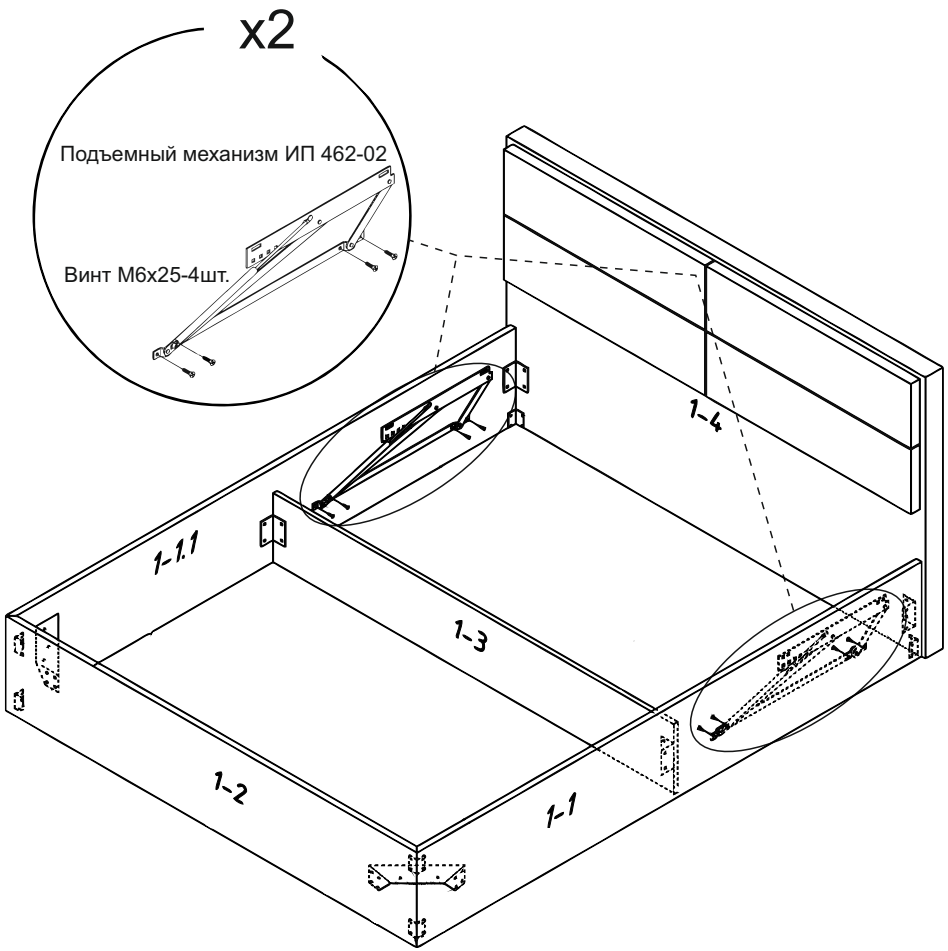

Ведомость комплектации фурнитуры

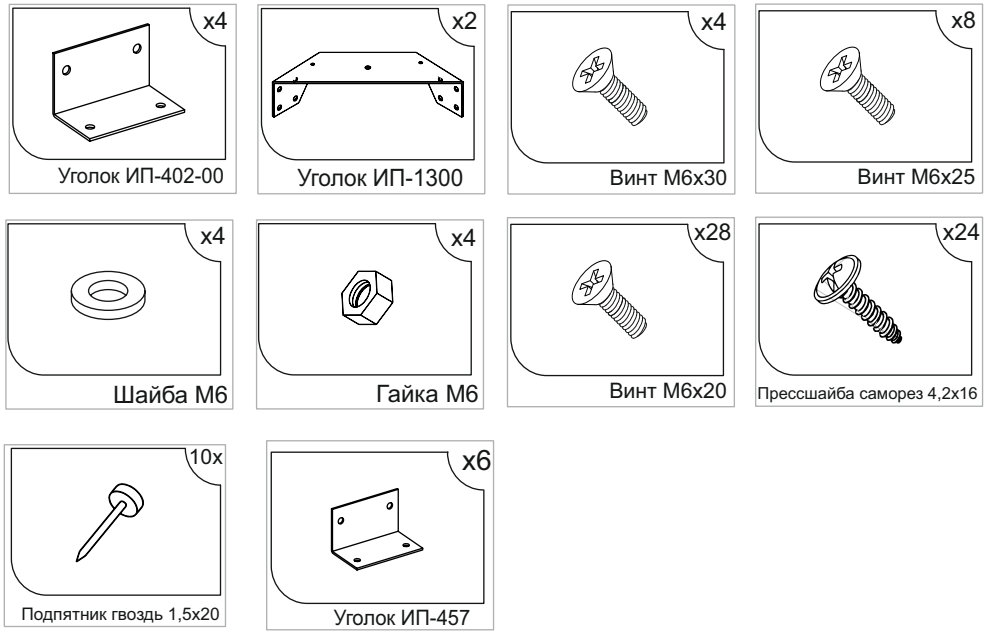

Примечание.
Конструкционные материалы:
- плита древесностружечная, облицованная пленкой на основе термореактивных полимеров (ламинированная) ЛДСП по ГОСТ 32289-2013;
- плита древесностружечная ГОСТ 10632-2014.
-кожа искусственная,на тканевой основе,для обивки мебели «Marvel WHite» соответствует требованиям ТР ТС 017/2011 «О безопасности продукции легкой промышленности»
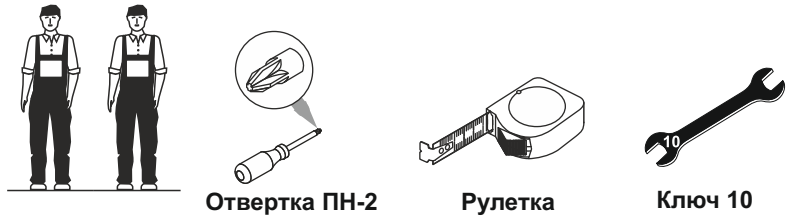
Используемый инструмент: