# ДЖАСТИН
# JUSTIN

**РЕГУЛИРОВКА ПЕТЕЛЬ**

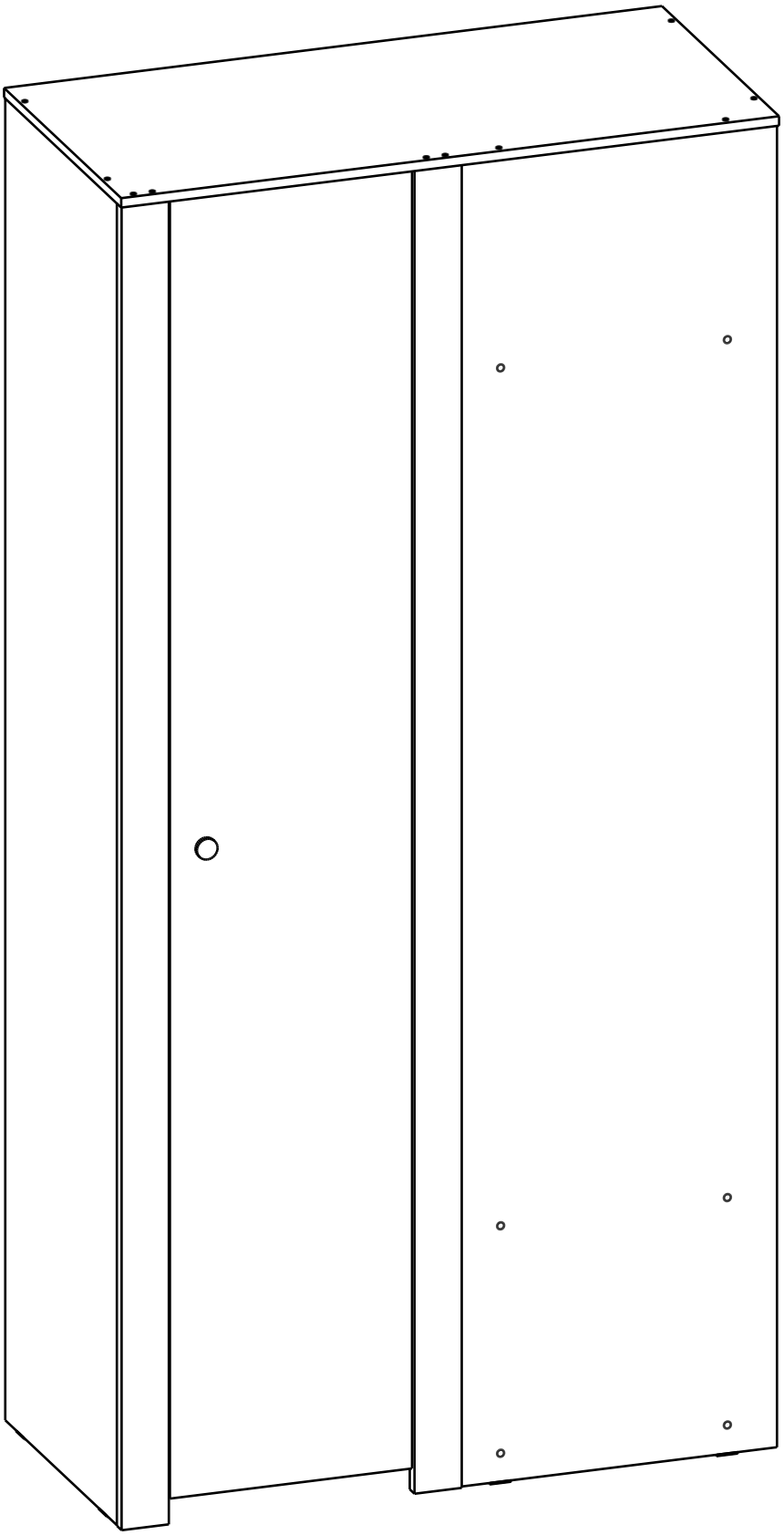

mobi-mebel.ru

13.229

**Внимание!**
Важная информация. Внимательно изучите её перед эксплуатацией изделия.
- Используйте изделие только по прямому назначению.
- Сборку изделия производите только в полном соответствии с прилагаемой инструкцией.
- Изделие может опрокинуться и нанести тяжёлые телесные повреждения. Прикрепите его к стене. Для крепления к стене используйте крепёж, подходящий для материала стен Вашего дома. Если Вы не уверены какой тип крепления подходит для материала стен, обратитесь к специалисту или в специализированный магазин.
- При эксплуатации дверей и выдвижных ящиков не прилагайте чрезмерных усилий.
- Рекомендуется ремонт механизмов трансформации доверить квалифицированным специалистам.
- Будьте осторожны при обращении с деталями из стекла. Избегайте ударных нагрузок. Из-за поврежденных краев и царапин на поверхности, стекло может внезапно треснуть и (или) разбиться.

## Требования по эксплуатации изделия и меры предосторожности

Срок, в течение которого мебель сохраняет красоту и исправность, в значительной степени зависит от условий её хранения и эксплуатации. Придерживаясь некоторых простых практических советов, Вы сможете поддерживать в наилучшем состоянии все элементы Вашей мебели.

### Свет
Не допускайте прямого воздействия солнечных лучей на мебель. Продолжительное прямое воздействие света на некоторые участки может вызвать изменение их цветовых характеристик по сравнению с другими участками, которые меньше подвергались воздействию.

### Температура
Высокие значения тепла или холода, а также внезапные перепады температуры могут серьезно повредить мебель или её части. Мебель не должна располагаться ближе одного метра от источников тепла, нагревательных приборов. Рекомендуемая температура воздуха для хранения и эксплуатации
от +10 до +25 °С. Не допускайте попадания на мебель горячих предметов (утюги, посуда с кипятком и пр.), а также продолжительного воздействия вызывающих нагревание излучений (свет мощных ламп, микроволновые излучатели и т. п.).

### Влажность
Рекомендуемая относительная влажность местонахождения мебели 60 - 70%. Не следует поддерживать в течение продолжительного времени условия крайней влажности и (или) сухости, а тем более их периодической смены. С течением времени такие условия могут повлиять на целостность мебели и её части. Если такие условия были созданы, рекомендуется часто проветривать помещения и по мере возможности пользоваться осушителями или увлажнителями для нормализации влажности.
Не размещайте мебель вблизи влажных и сырых стен, предметов.

### Агрессивные среды и абразивные материалы
Ни в коем случае не допускайте воздействие на мебель агрессивных жидкостей (кислот, щелочей, растворителей и т.п.), содержащих такие жидкости продуктов и их паров. Подобные вещества и их соединения являются химически активными, реакция с ними может повлечь негативные последствия для Вас и Вашего имущества. Также стоит помнить, что некоторые специфические моющие (чистящие) составы (средства) могут содержать высокую концентрацию агрессивных химических веществ и (или) абразивные составы. Применение подобных моющих (чистящих) составов (средств) недопустимо.

### Запах
От новой мебели может исходить естественный запах материалов, из которых она изготовлена. Запах может сохраняться в течении 3 недель с момента сборки. Для снижения интенсивности запаха рекомендуется:
- для мягкой мебели – пропылесосить изделие и проветрить помещение.
- для корпусной мебели – протирать тканью, смоченной мягким моющим средством, вытирать чистой сухой тканью и проветривать помещение, предварительно открывая все дверцы и ящики изделия.

Данные действия необходимо повторять 3-4 раза в день.

### Уход за мебелью
Всегда содержите поверхности мебели в полной сухости. При необходимости, протирайте поверхности мебели сухой мягкой тканью (фланель, сукно, войлок и т.п.). Рекомендуется очищать мебель как можно скорее после того, как она испачкалась. Если Вы оставите загрязнение на некоторое время, то заметно повышается опасность образования разводов, пятен и повреждений покрытия мебели или её частей. В случае стойких загрязнений рекомендуется использовать специальные очистители. Внимательно изучайте инструкцию моющего средства: средство должно подходить под тип покрытия Вашей мебели. Недопустимо применение моющих средств, содержащих абразивные вещества. Недопустимо применение соды, стиральных порошков и прочих средств, не предназначенных для ухода за мебелью. Уход за поверхностями должен осуществляться специализированными моющими средствами.
Для устранения пыли с поверхностей мягких частей мебели используйте пылесос со специальными насадками для чистки мебели.
Не размещайте и не перемещайте на поверхностях мебели предметы, имеющие острые углы, кромки, выступающие острые детали.

### Эксплуатация
Нагрузка на мебель и её части (полки, ящики, сидения и пр.) не должна превышать установленных производителем норм, указанных в конце инструкции по сборке.
Не рекомендуется вставать на мебель, прыгать, подвергать повышенным динамическим нагрузкам.
Рекомендуется периодически проверять плотность резьбовых соединений крепления механизмов трансформации и подтягивать их при необходимости.
При появлении скрипов в механизмах трансформации их следует смазывать специализированной смазкой.
При использовании механизма трансформации строго соблюдайте данную инструкцию, избегайте излишних усилий, рывков, перекосов элементов механизма.

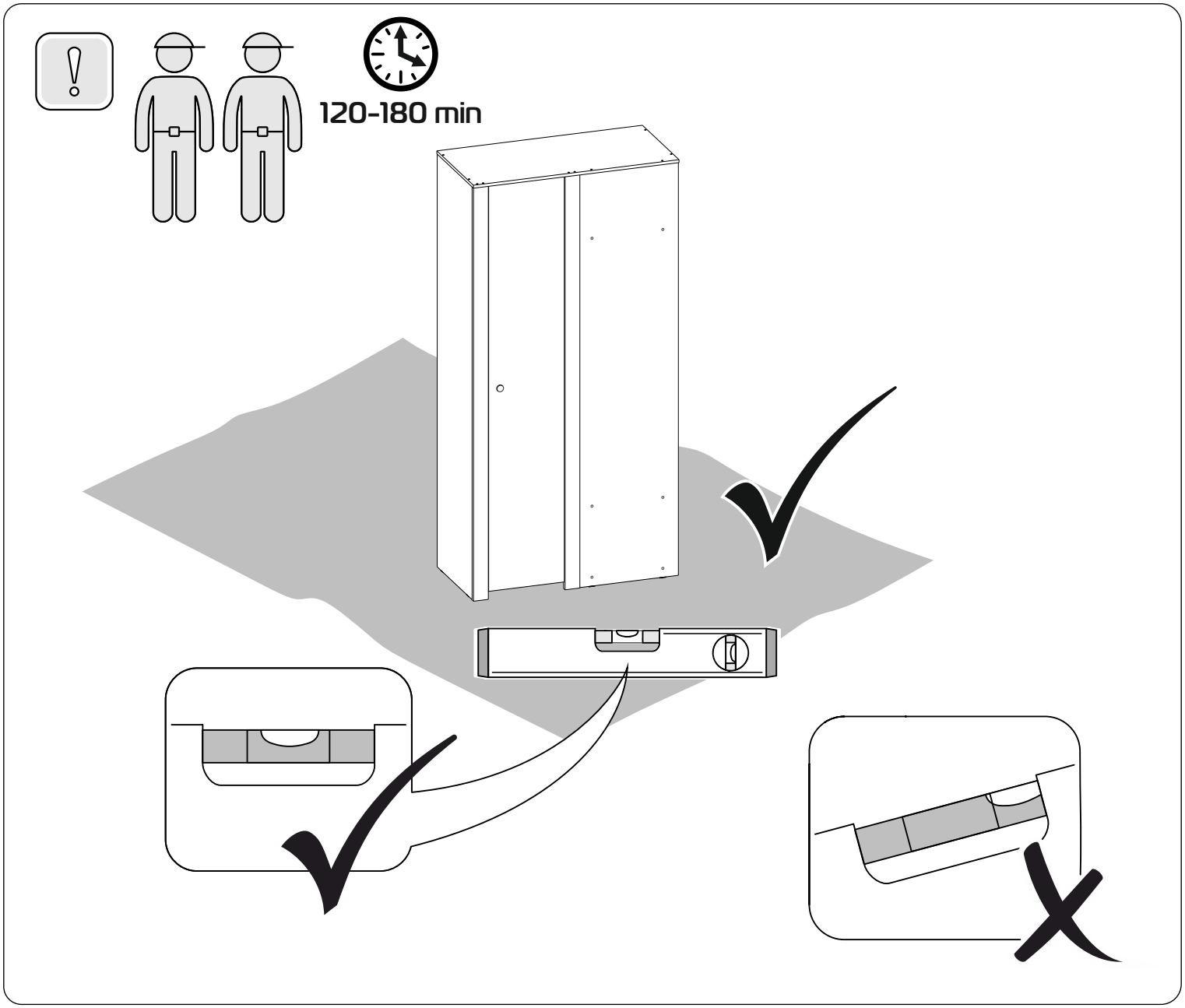
120-180 min

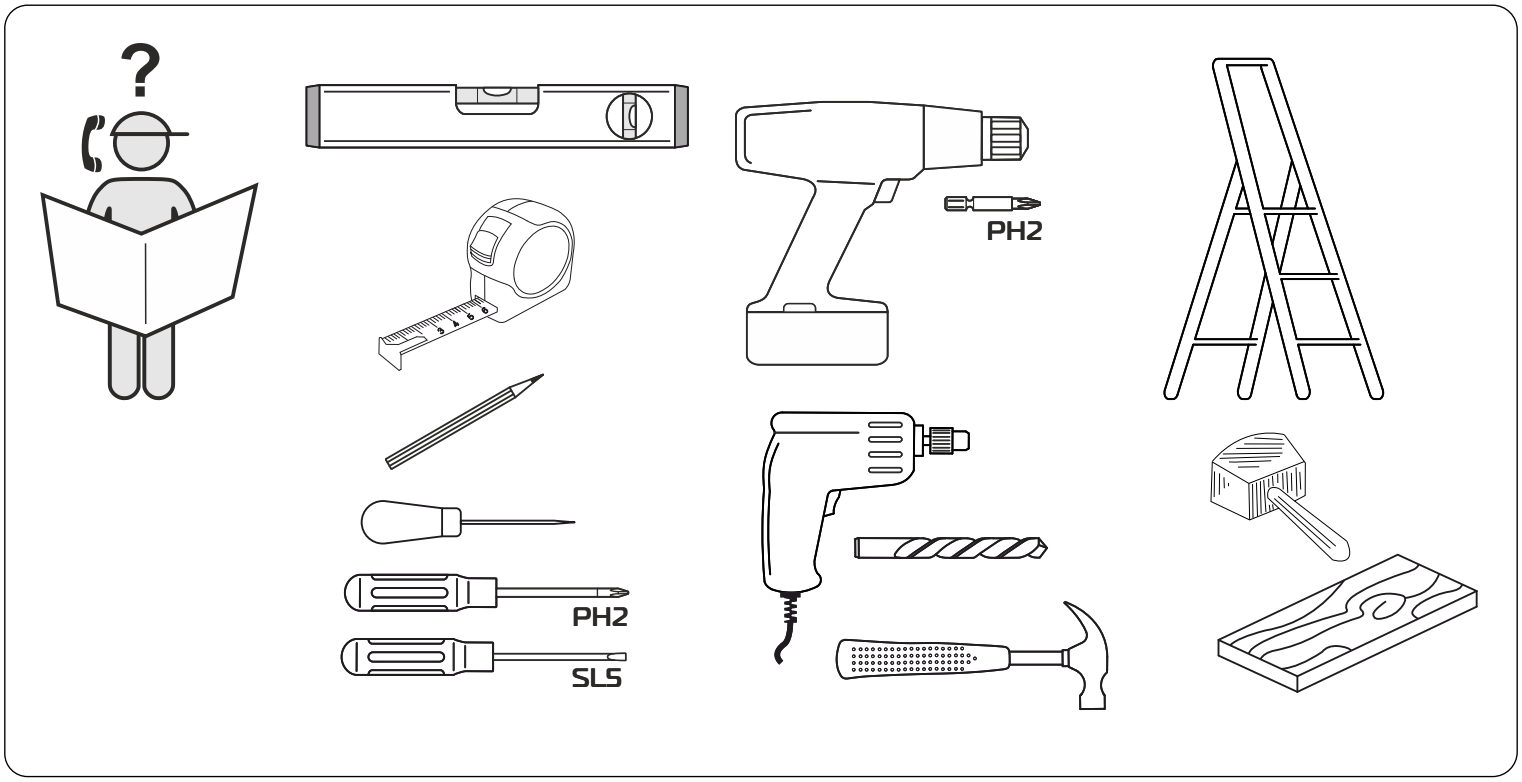
PH2
PH2
SL5

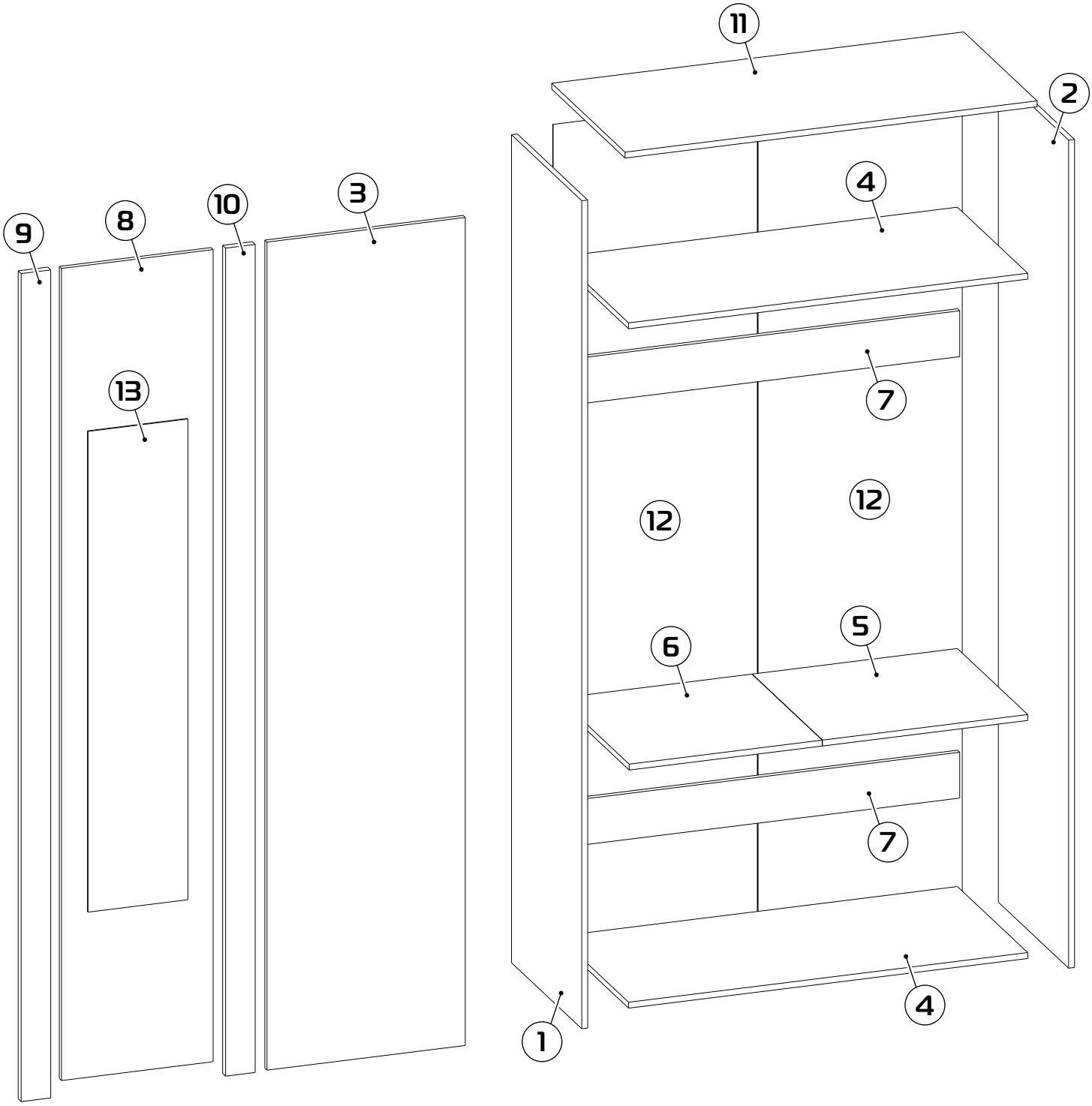


1 2239x522x16 (x1)

2 2239x522x16 (x1)

3 2239x536x16 (x1)

4 1079x522x16 (x2)

5 555x522x16 (x1)

6 522x522x16 (x1)

7 1079x124x16 (x2)

8 2196x410x16 (x1)

9 2239x80x22 (x1)

10 2239x80x22 (x1)

11 1114x545x16 (x1)

12 2211x552x3 (x2)

13 1300x270x4 (x1)

# 1 : 2

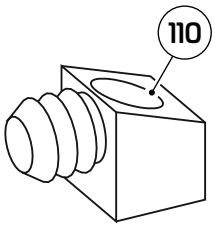


x5

x92

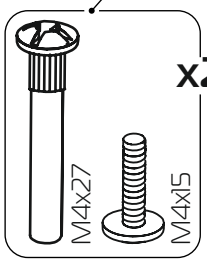


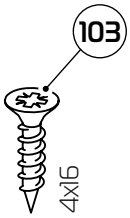


x22

x13

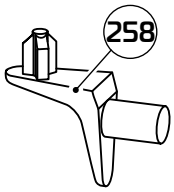


x2

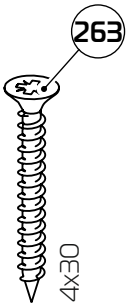


x1

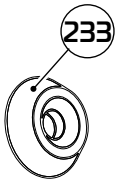


x1

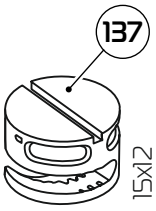


x28

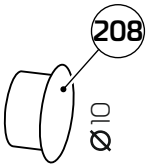


x5

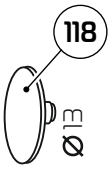


x6

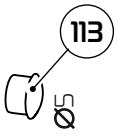


x21

x2

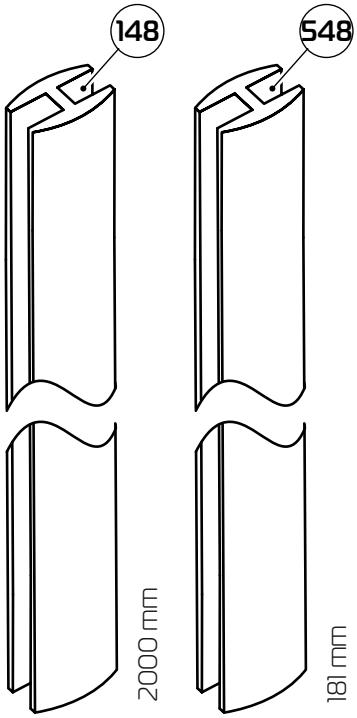


x1 x1

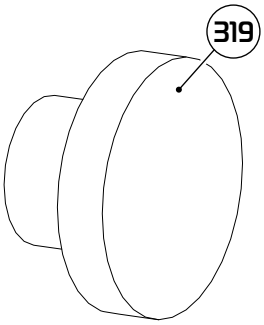


x1

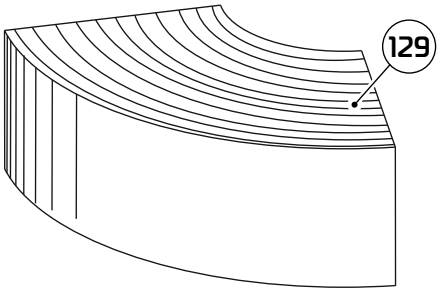


x1

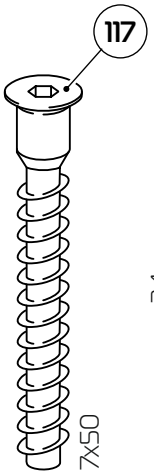


x16

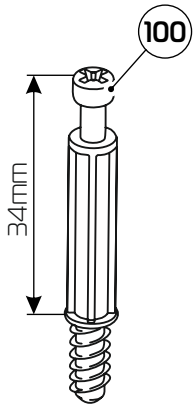


x28

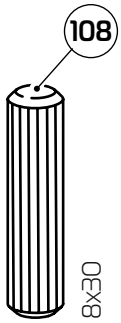


x8

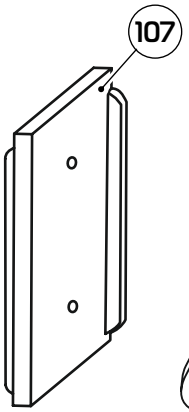


x6

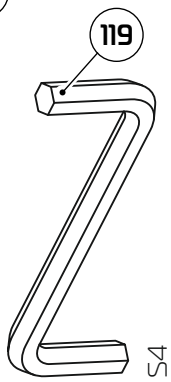


x1

# 1 : 5

x2

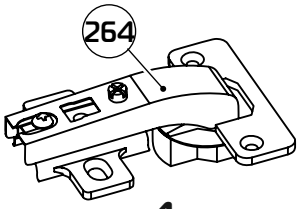


x4

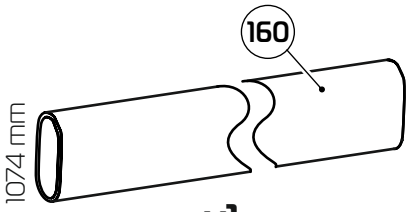


x1

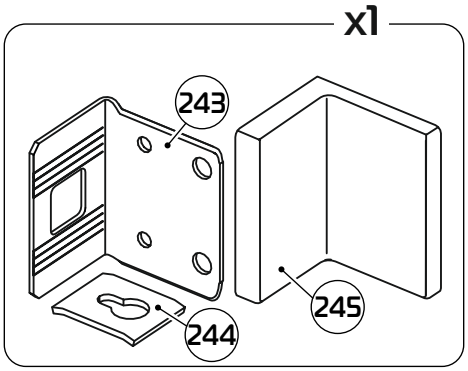

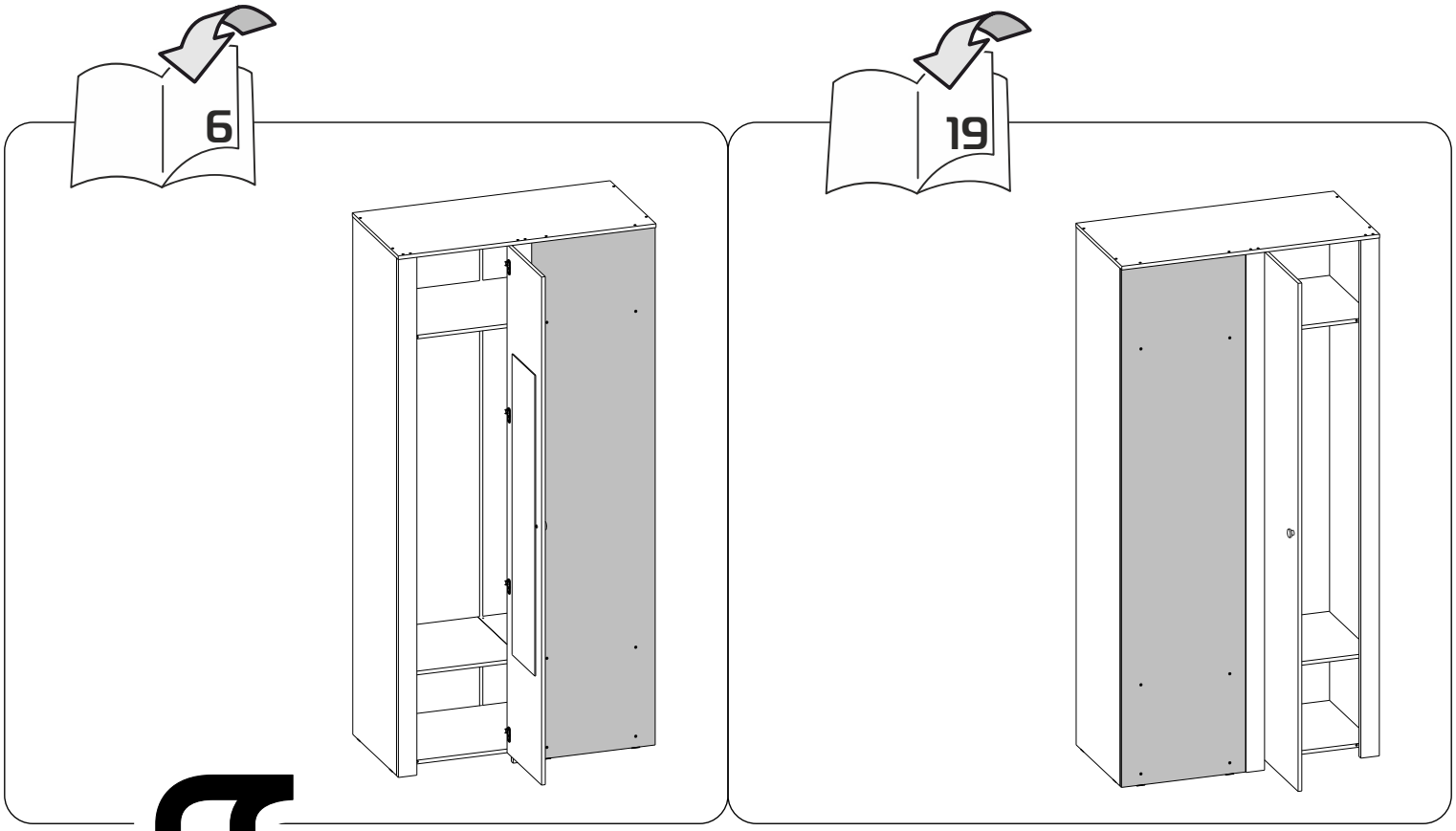
6
19

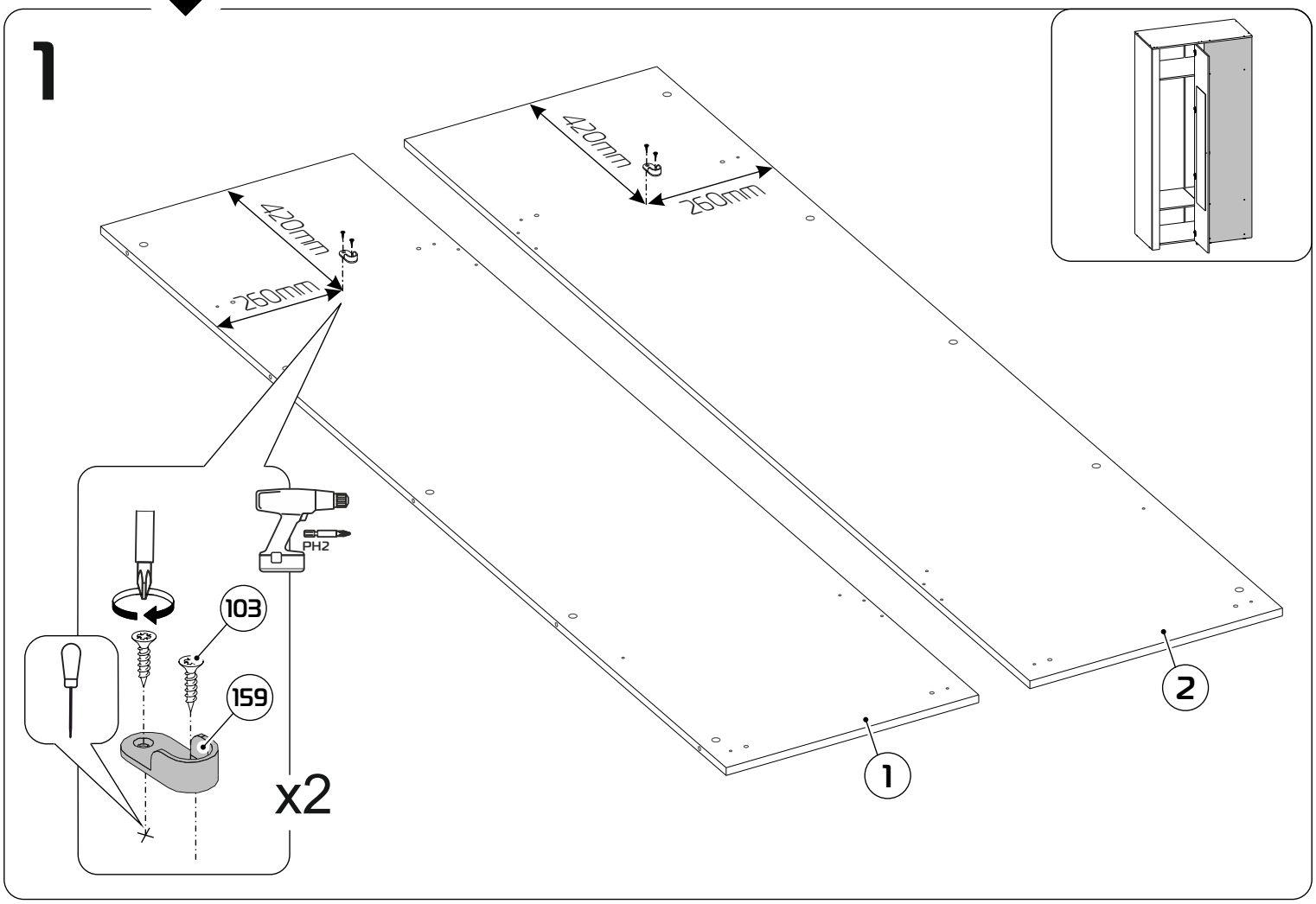
1
420mm
260mm
420mm
260mm
PH2
103
159
x2
1
2

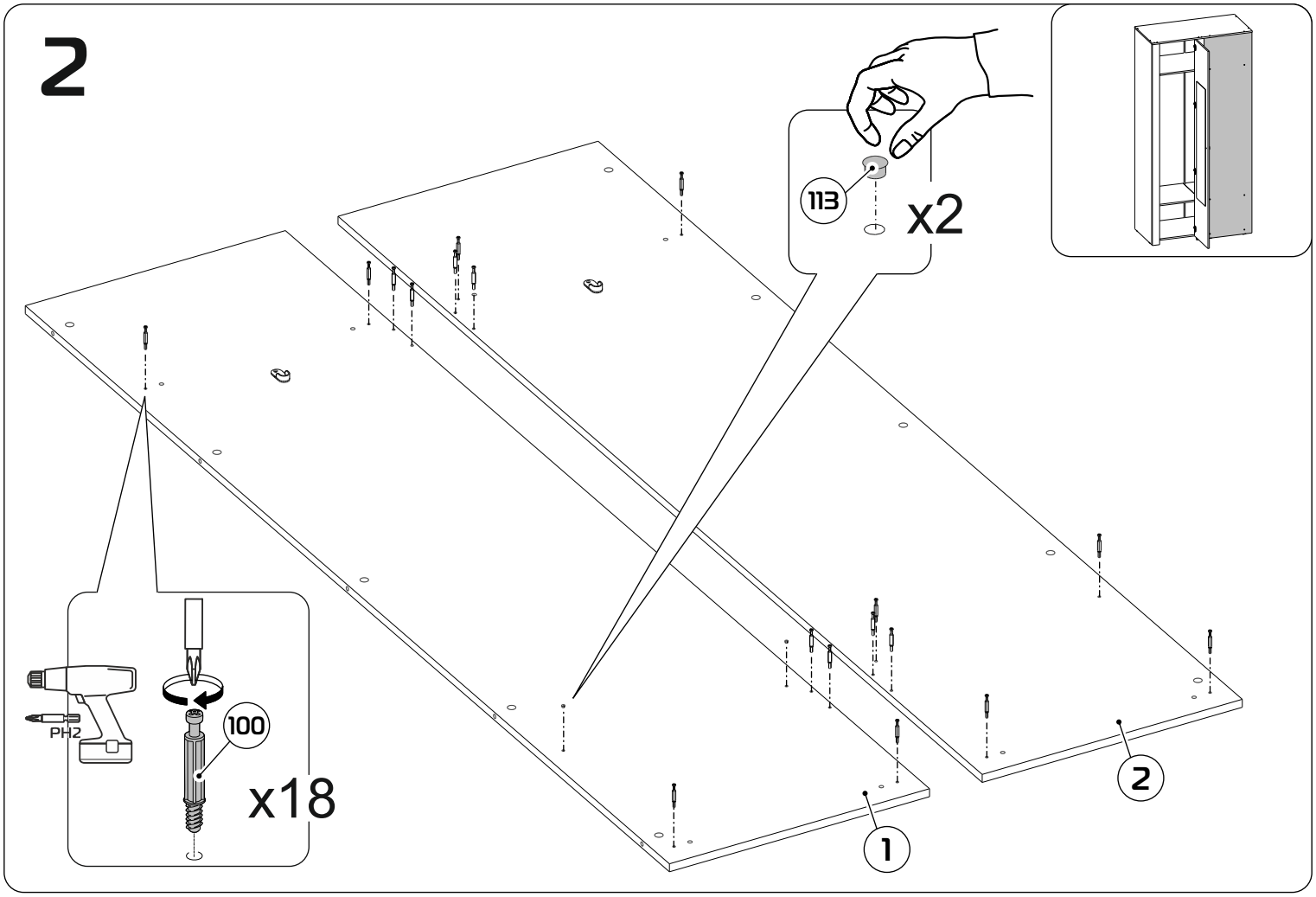
2
113
x2
PH2
100
x18
1
2

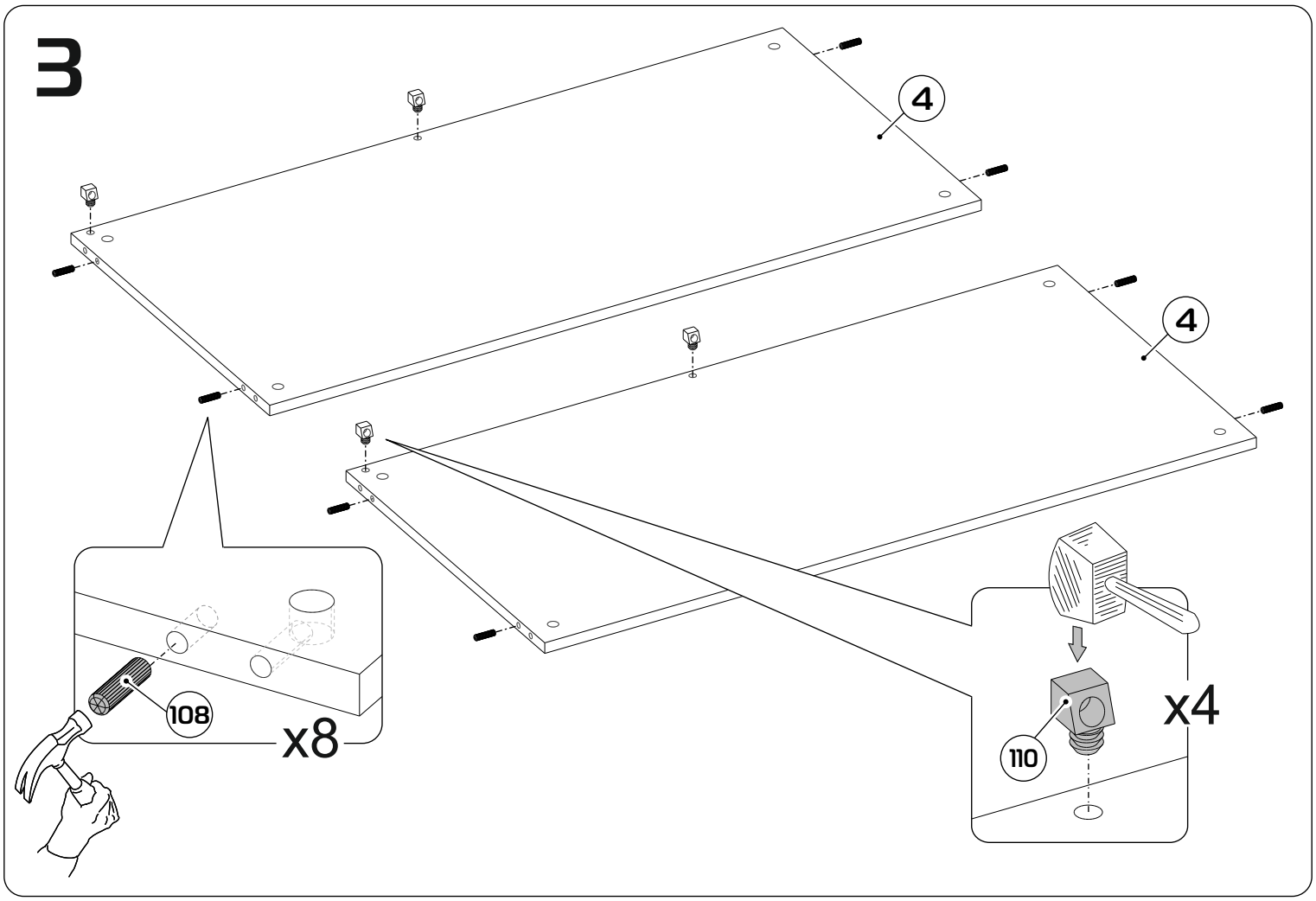
3
4
4
108
x8
110
x4

# 4

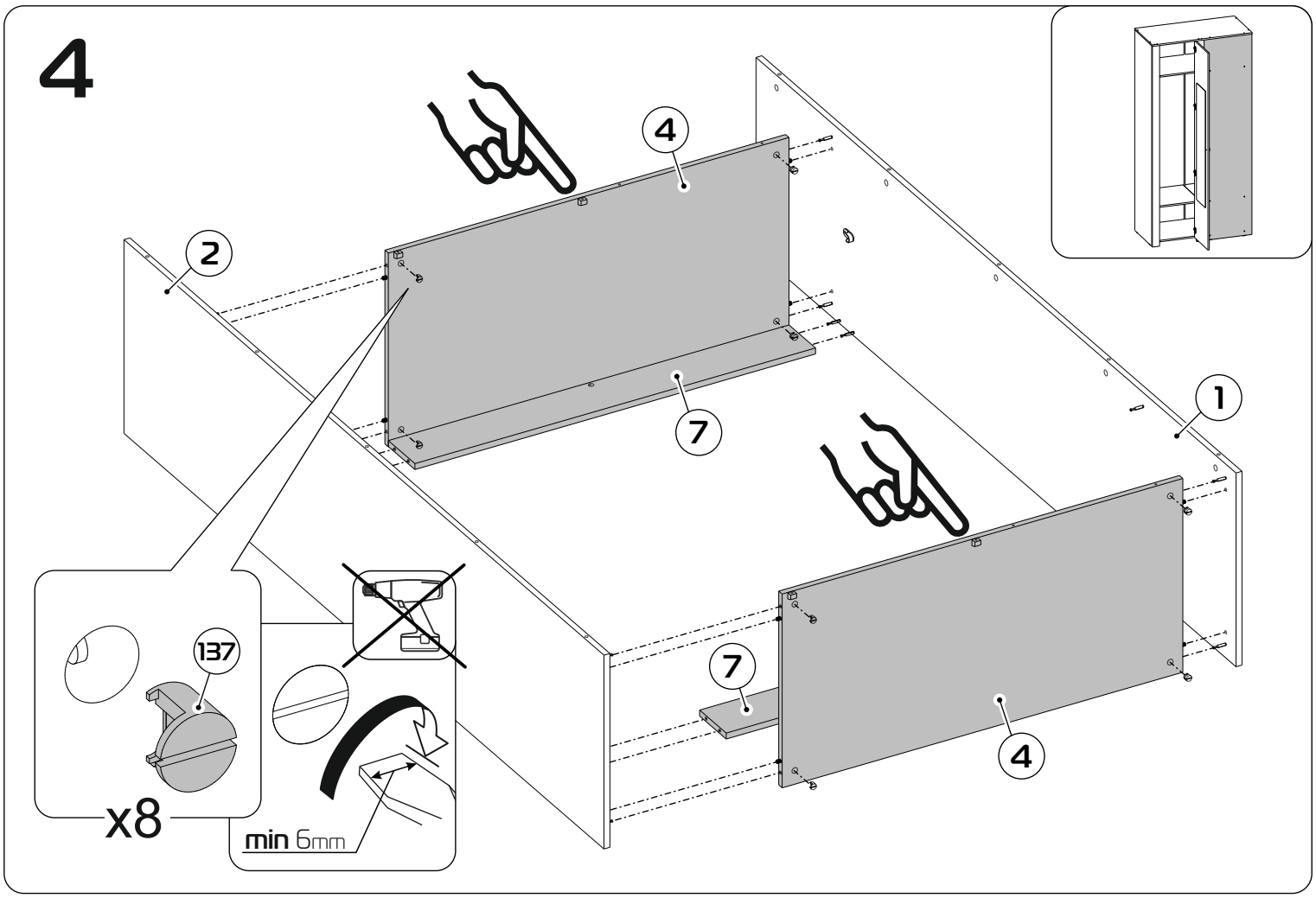


# 5

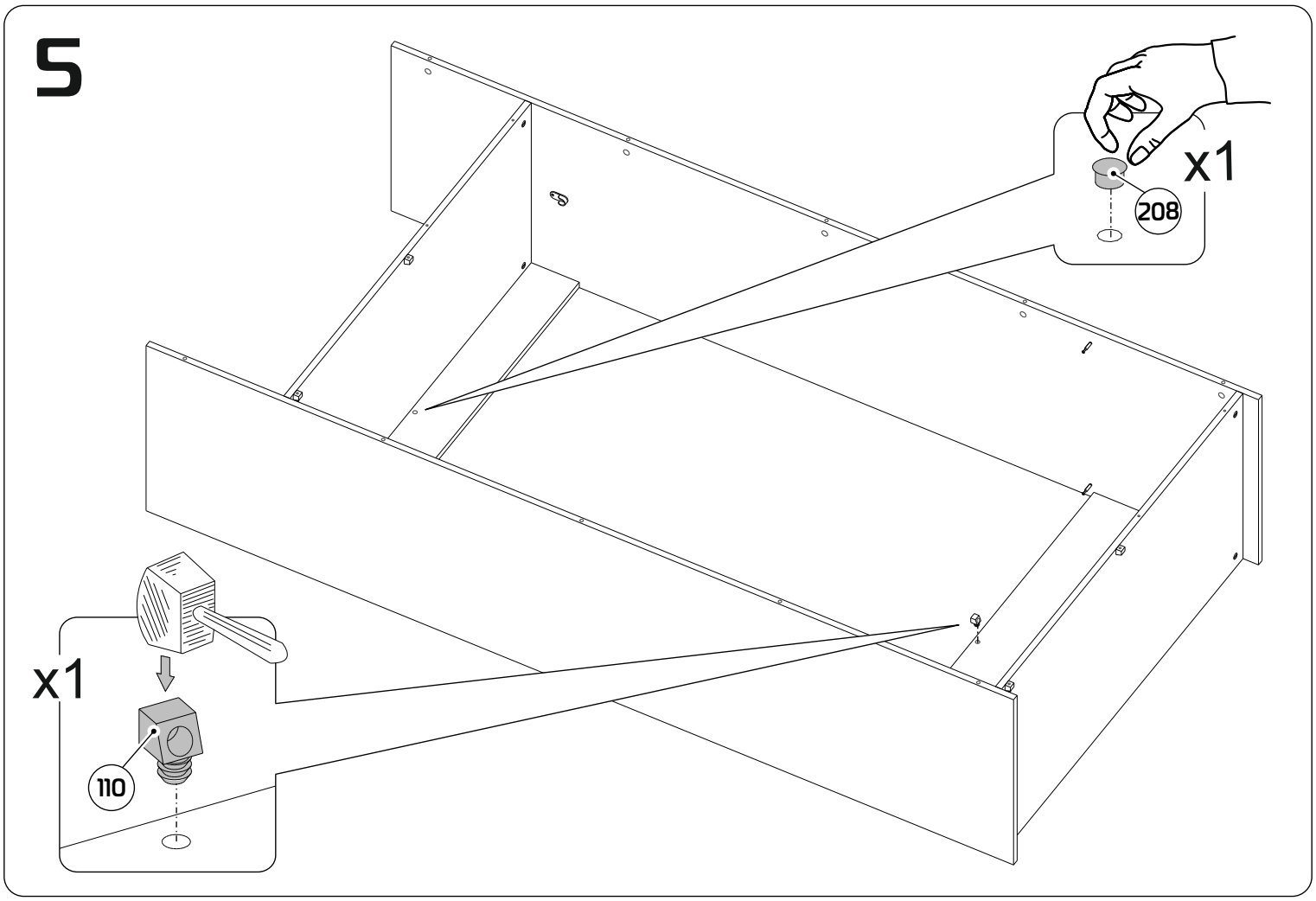

# 6

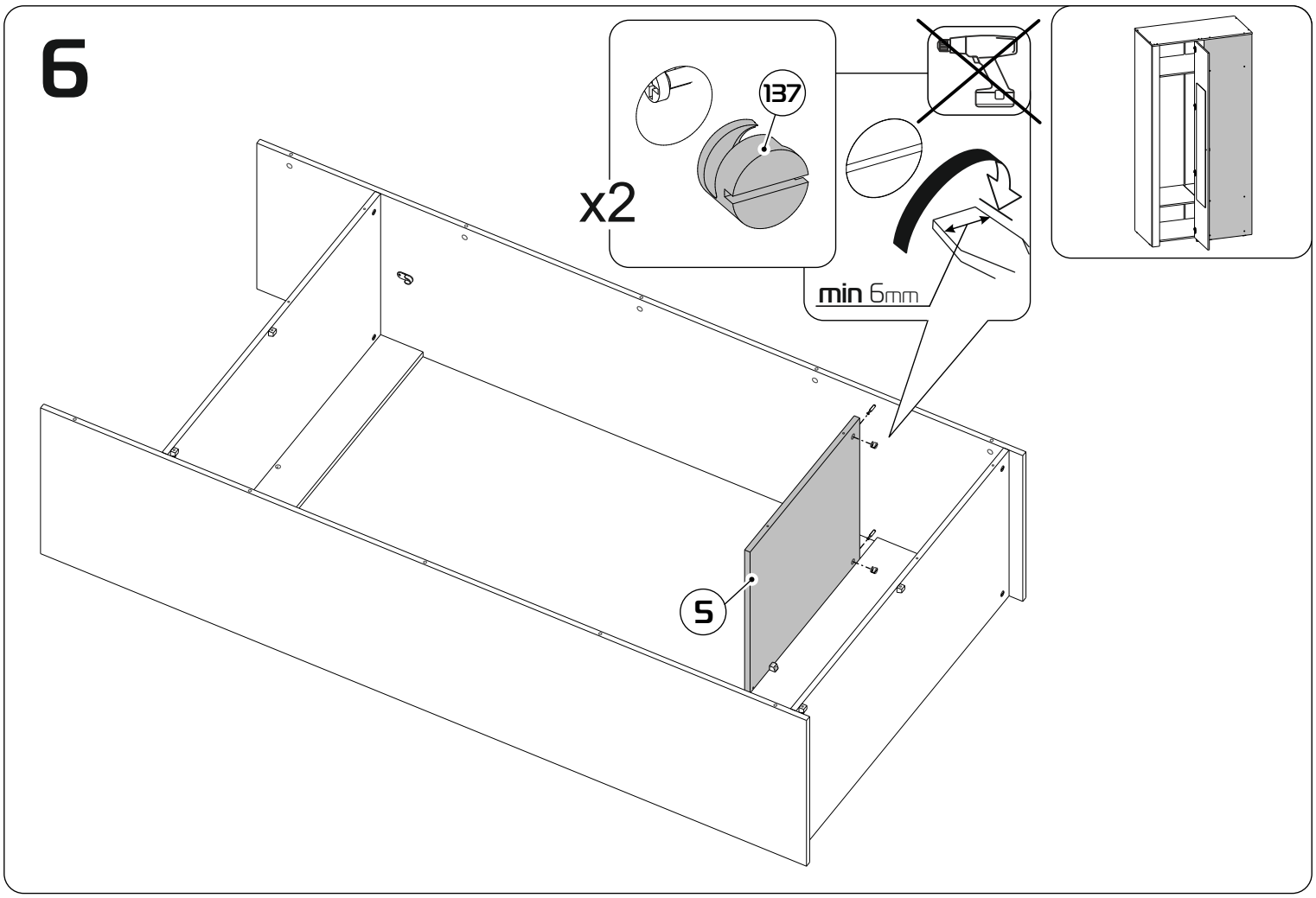


# 7

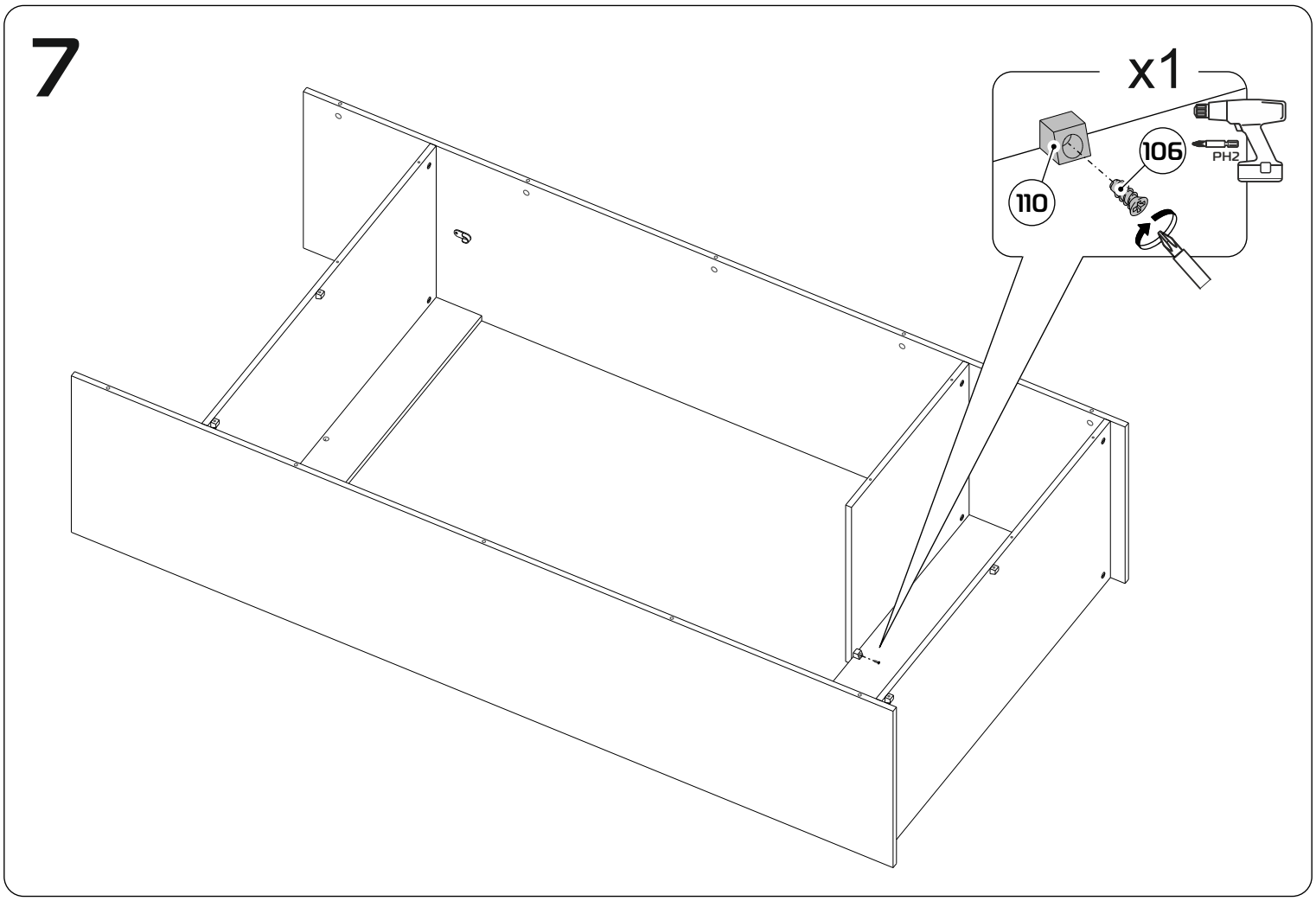

# 8

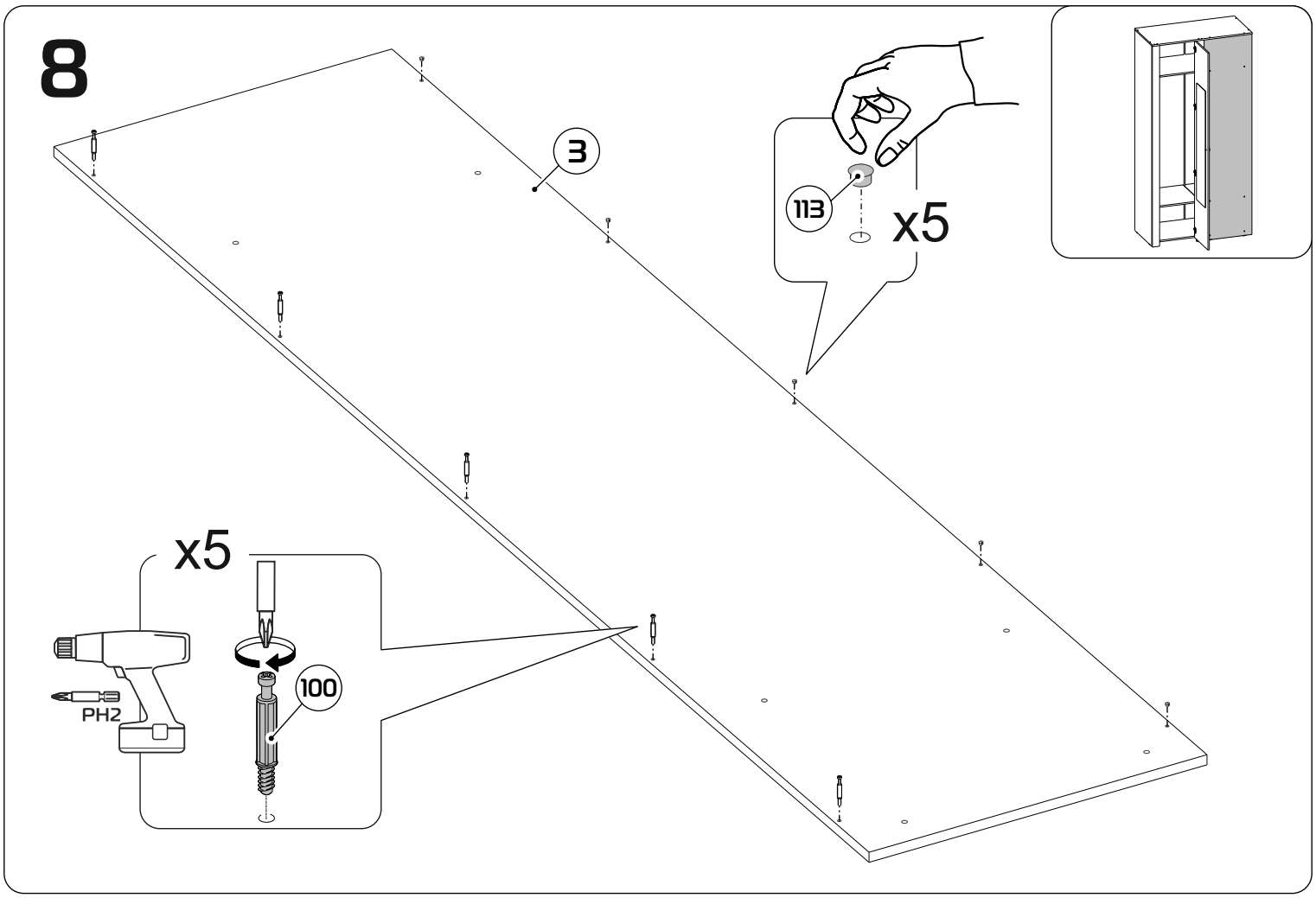


# 9

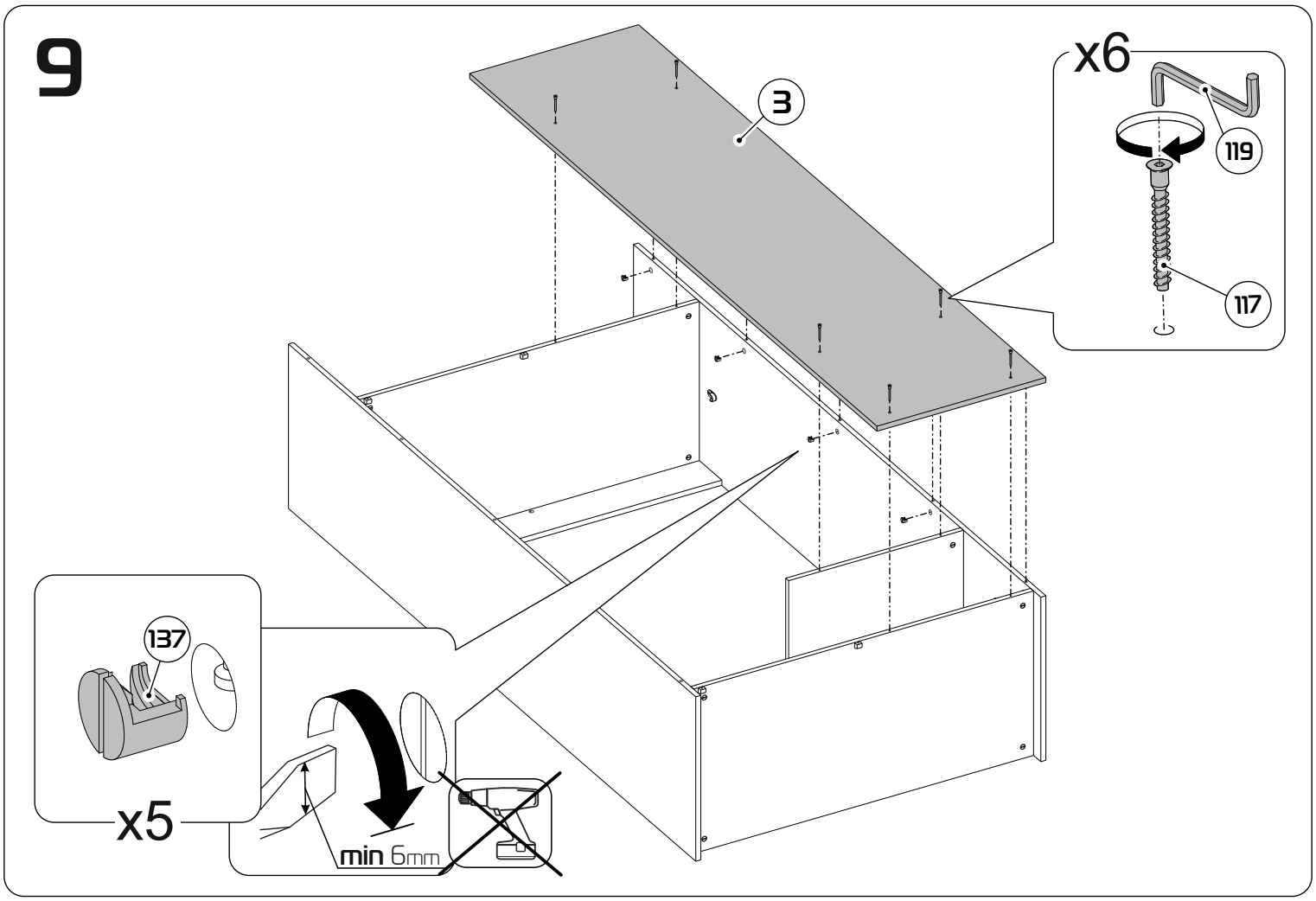

# 10

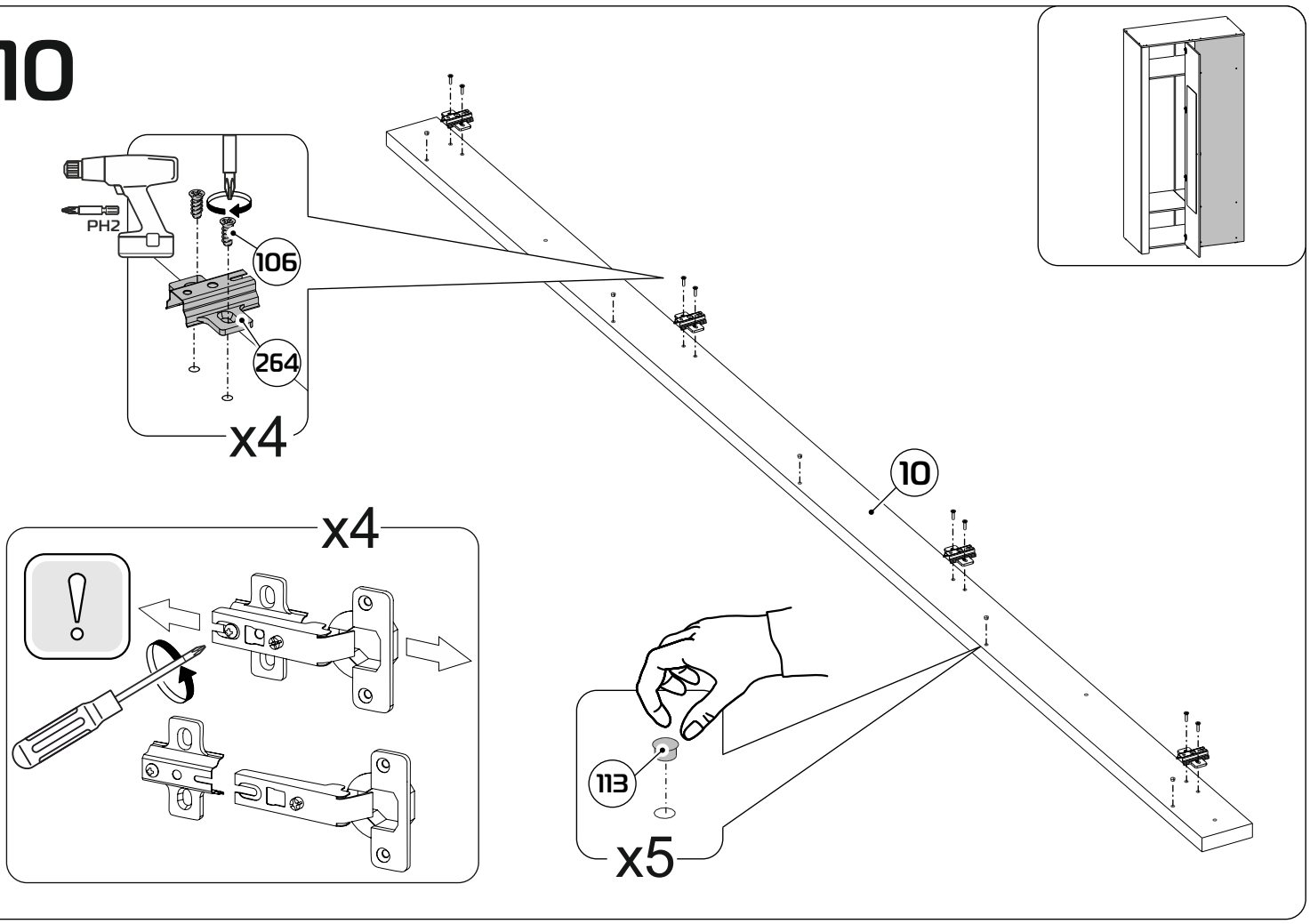


# 11

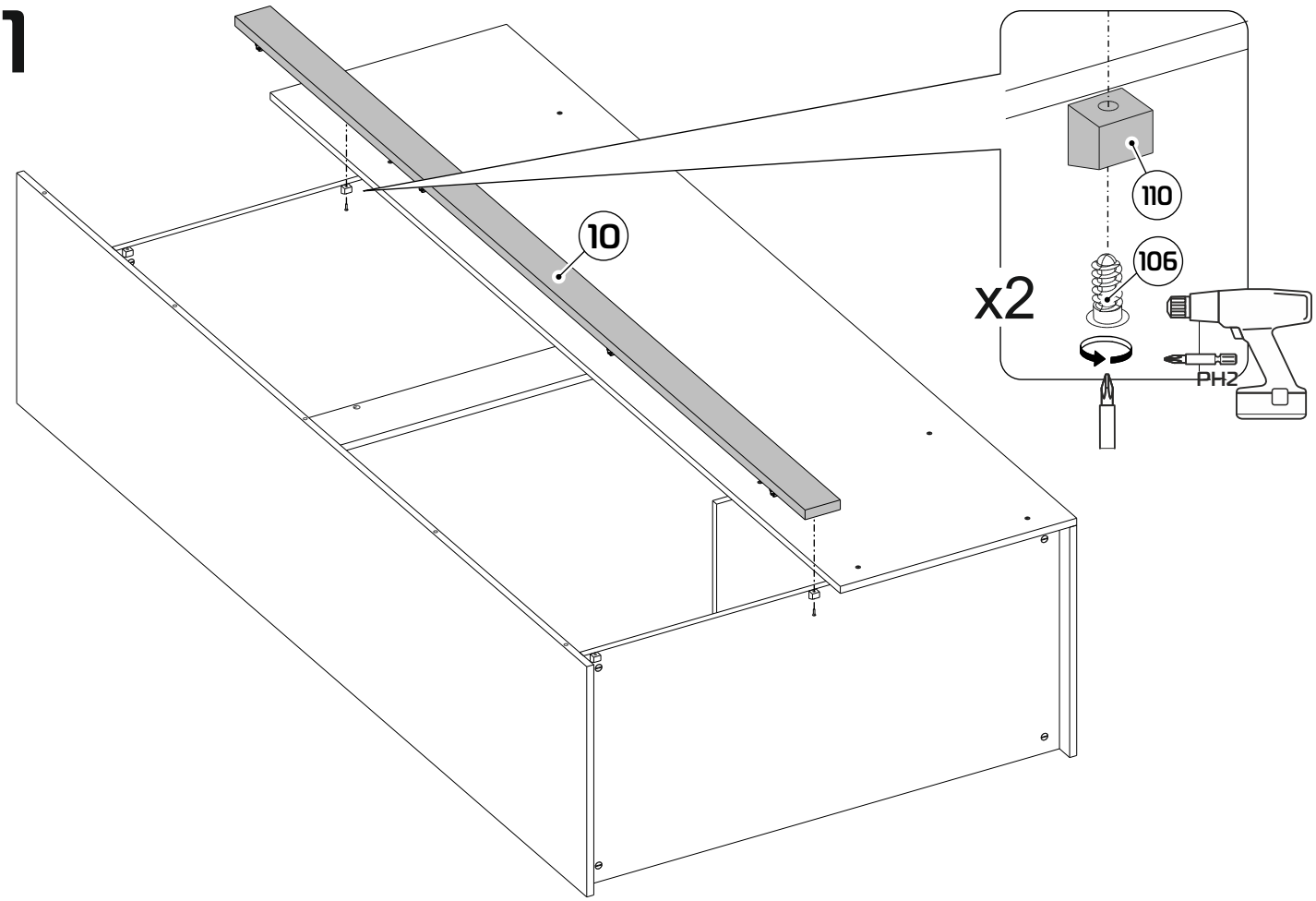

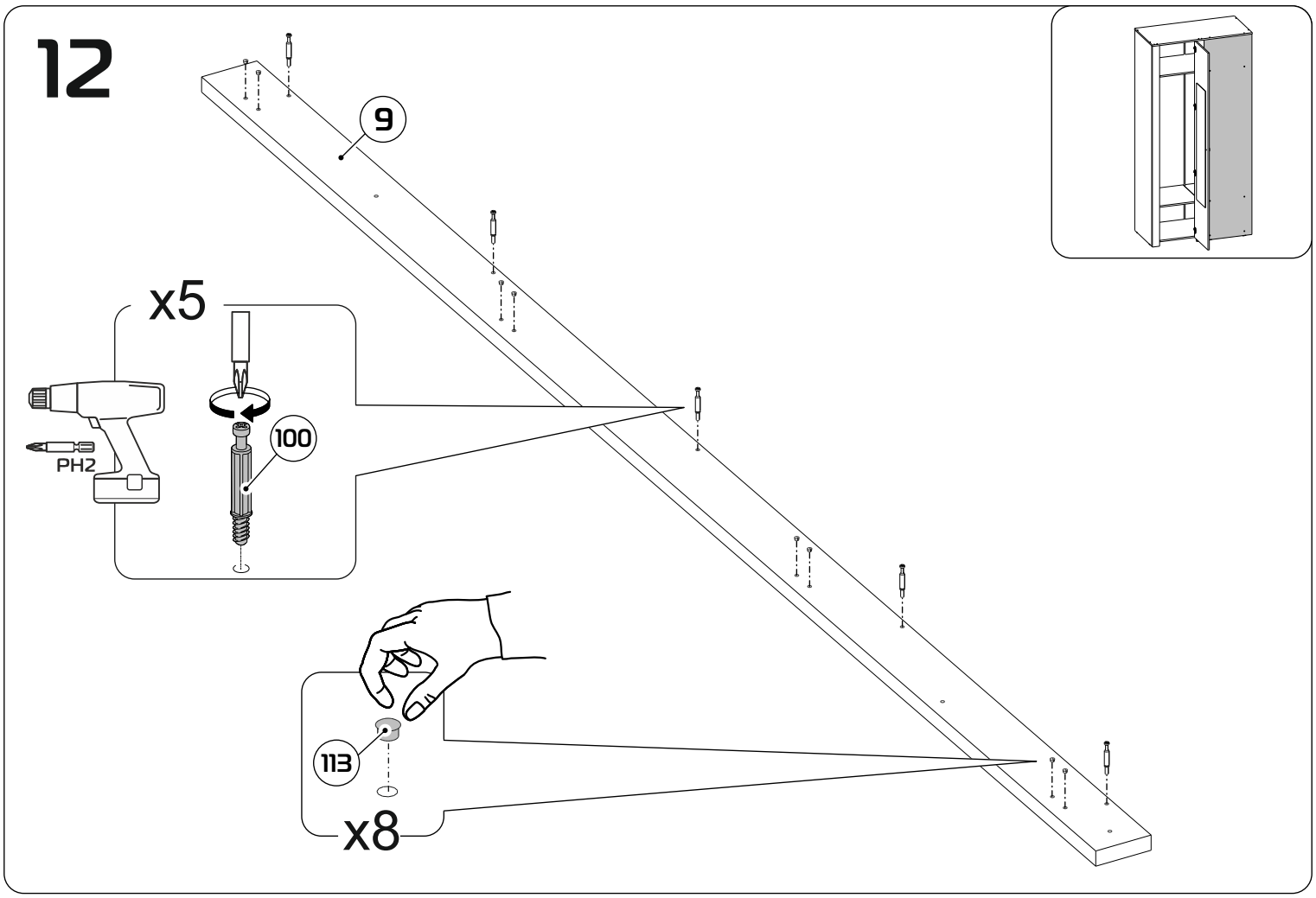
12
9
x5
100
PH2
113
x8

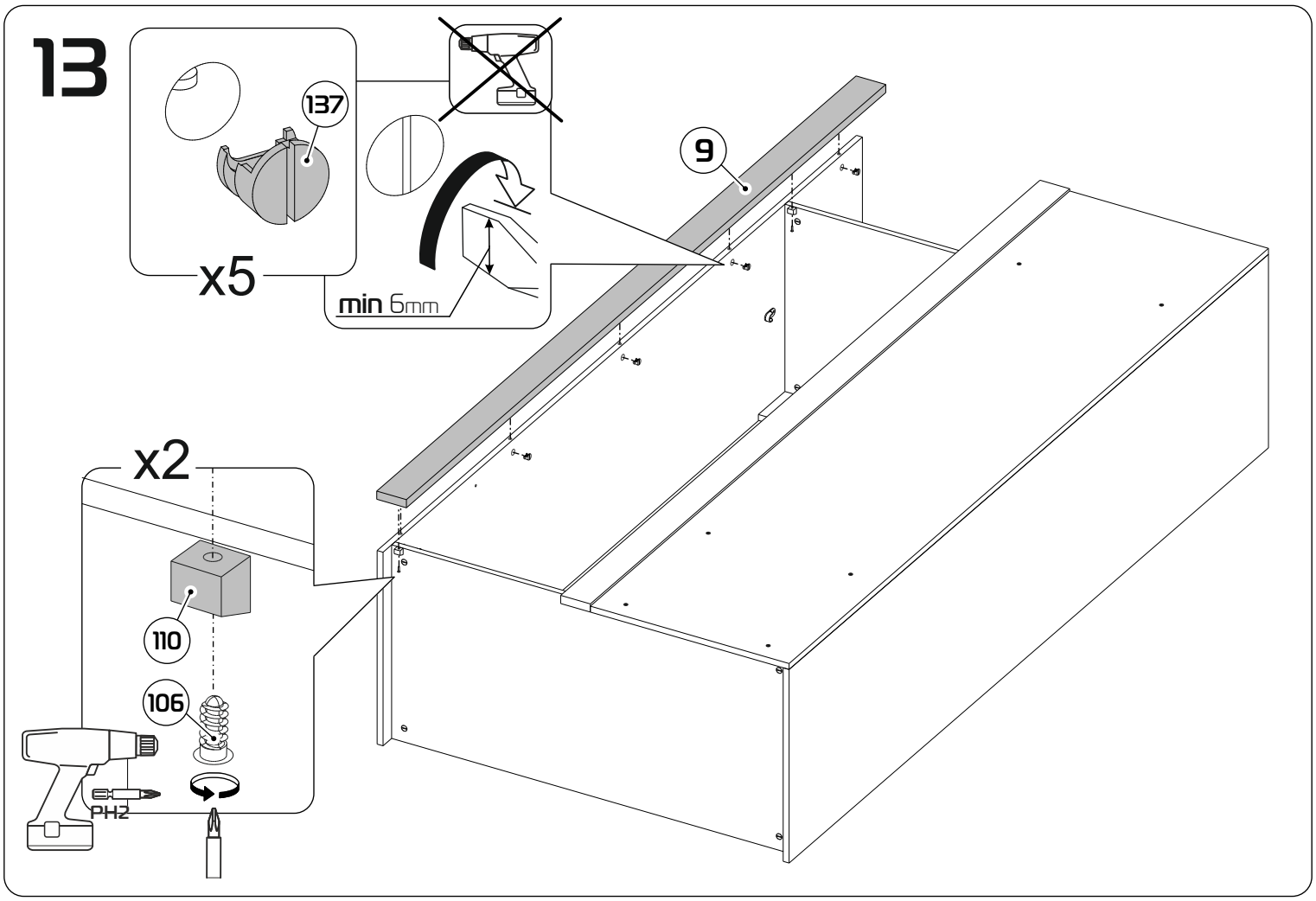
13
137
x5
min 6mm
9
x2
110
106
PH2

# 14

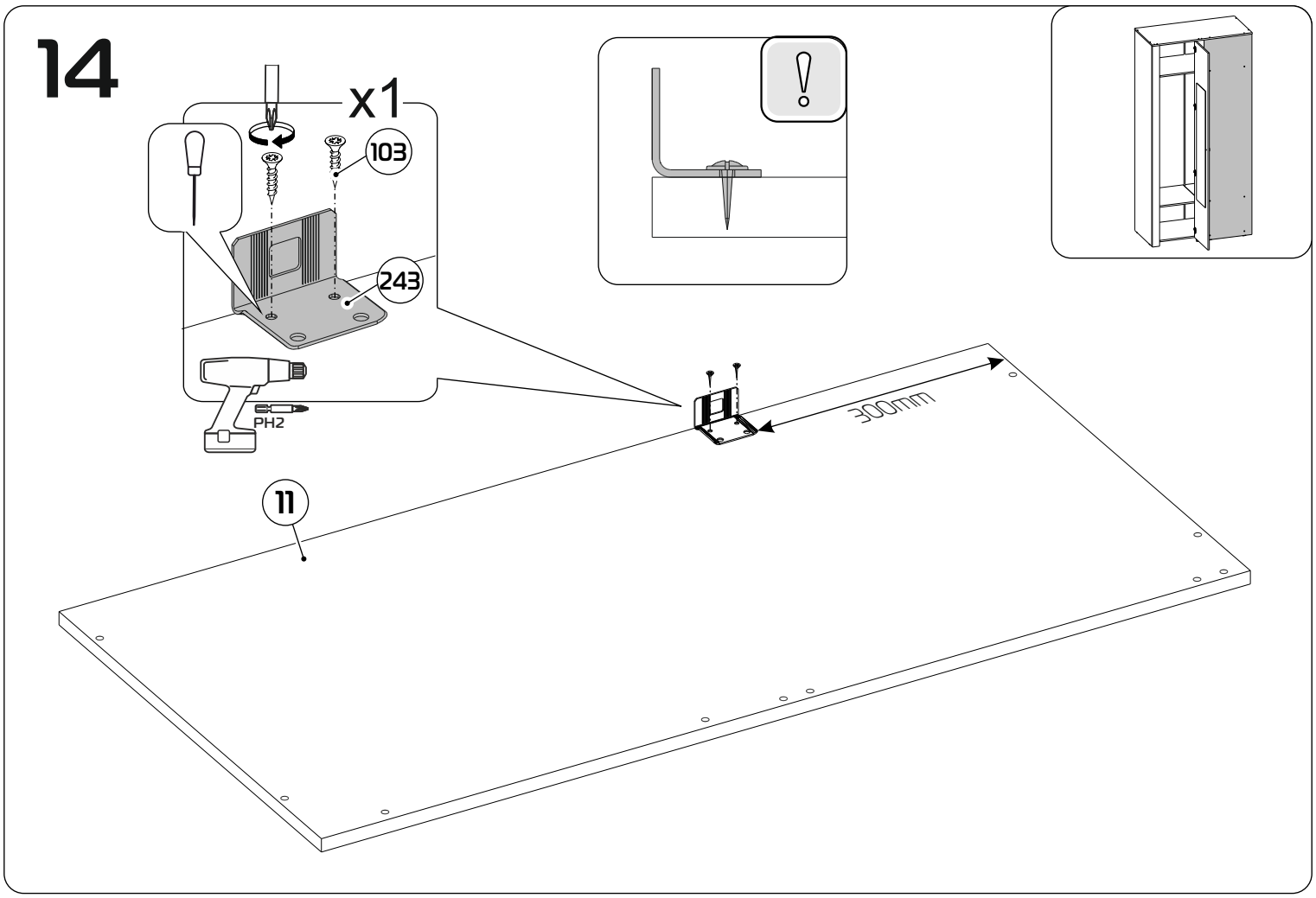


# 15

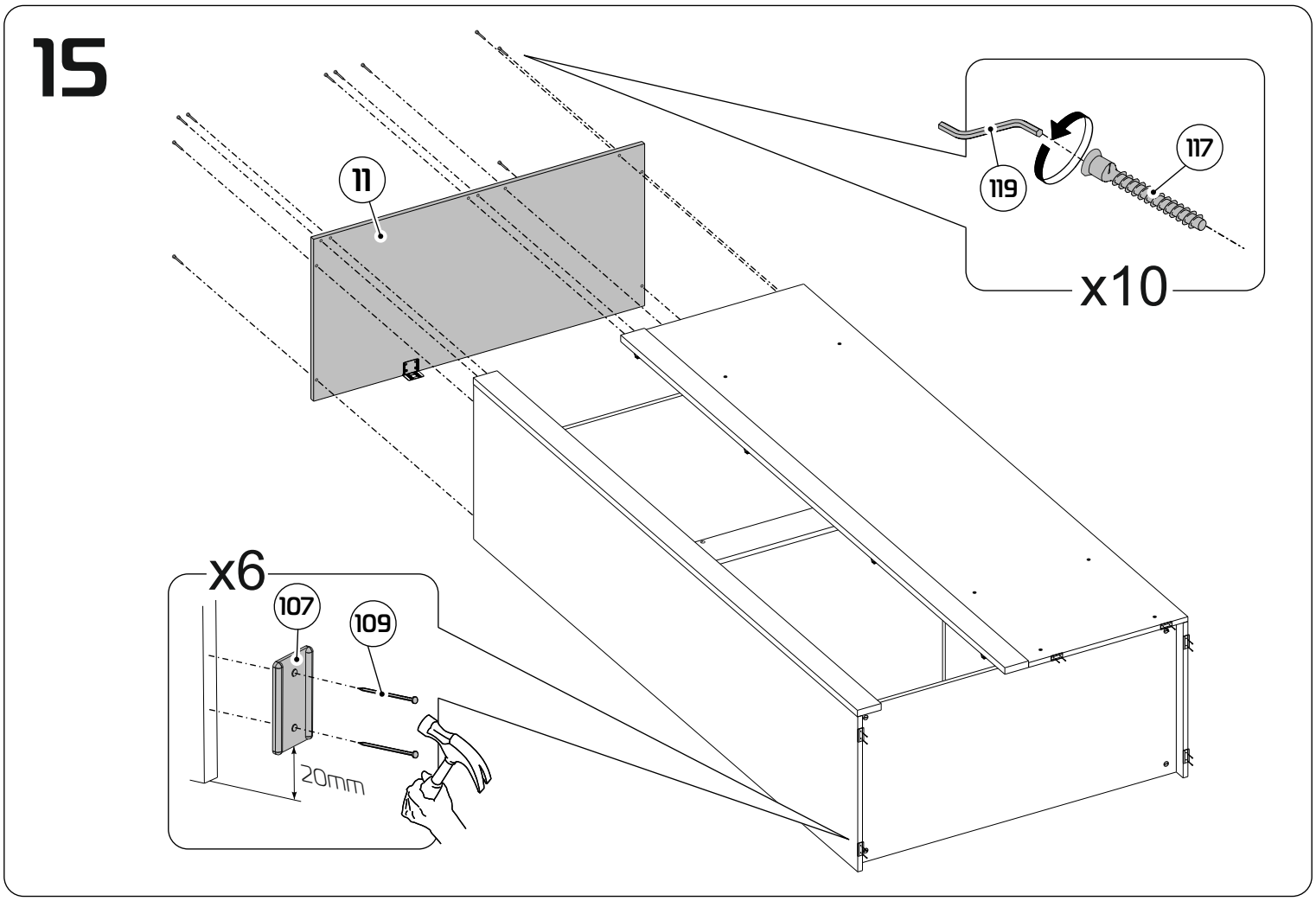

# 16

x4

208

x2

6

137

x8

min 6mm

x2

258

# 17

400mm

A

B

12

12

300mm

148

548

x2

x92

130 mm

109

x8

103

PH2

!

A=B

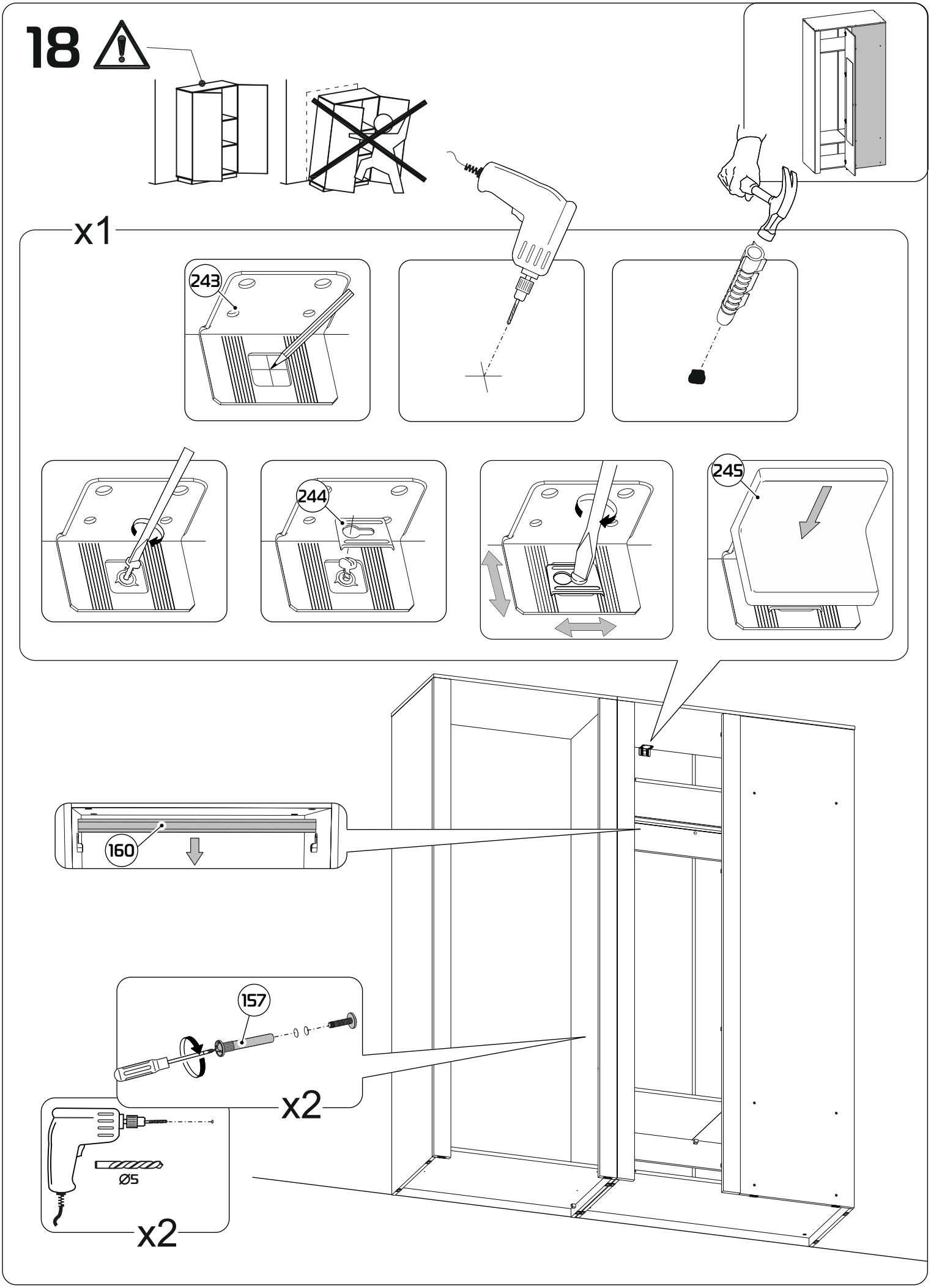
18
x1
243
244
245
160
157
x2
Ø5
x2

# 19

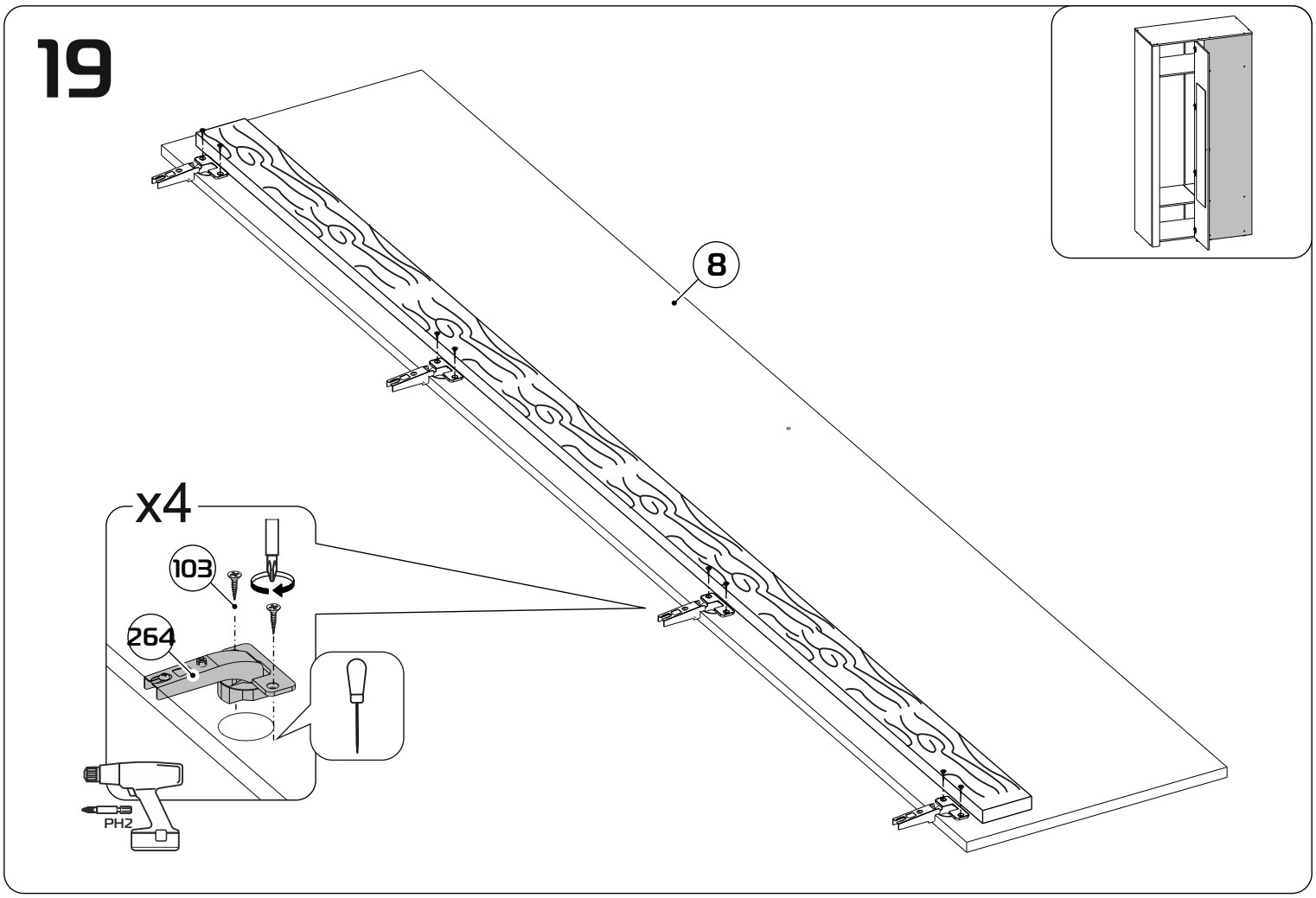
8
x4
103
264
PH2

# 20

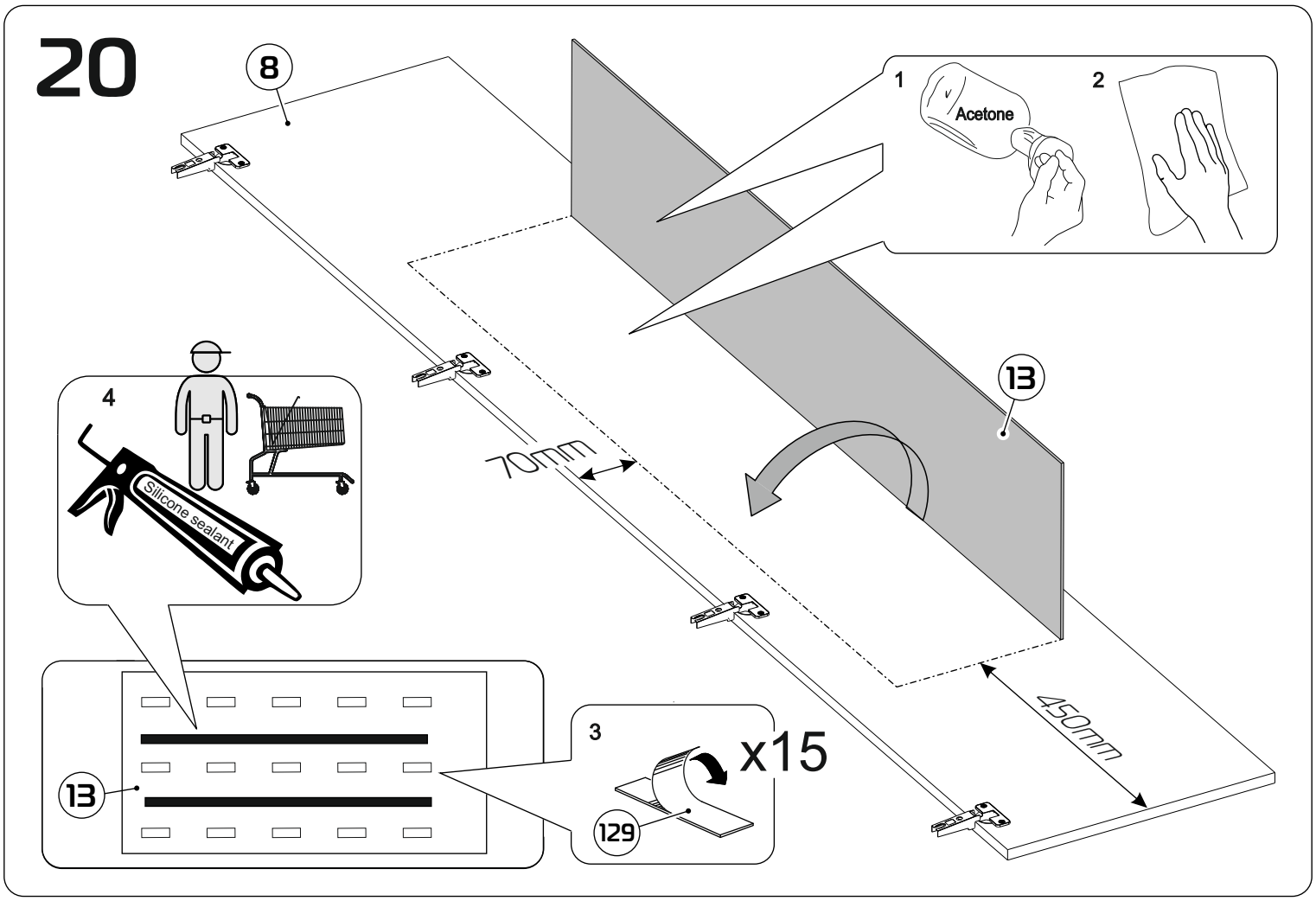
8
1
Acetone
2
13
70mm
450mm
4
Silicone sealant
13
3
x15
129

# 21

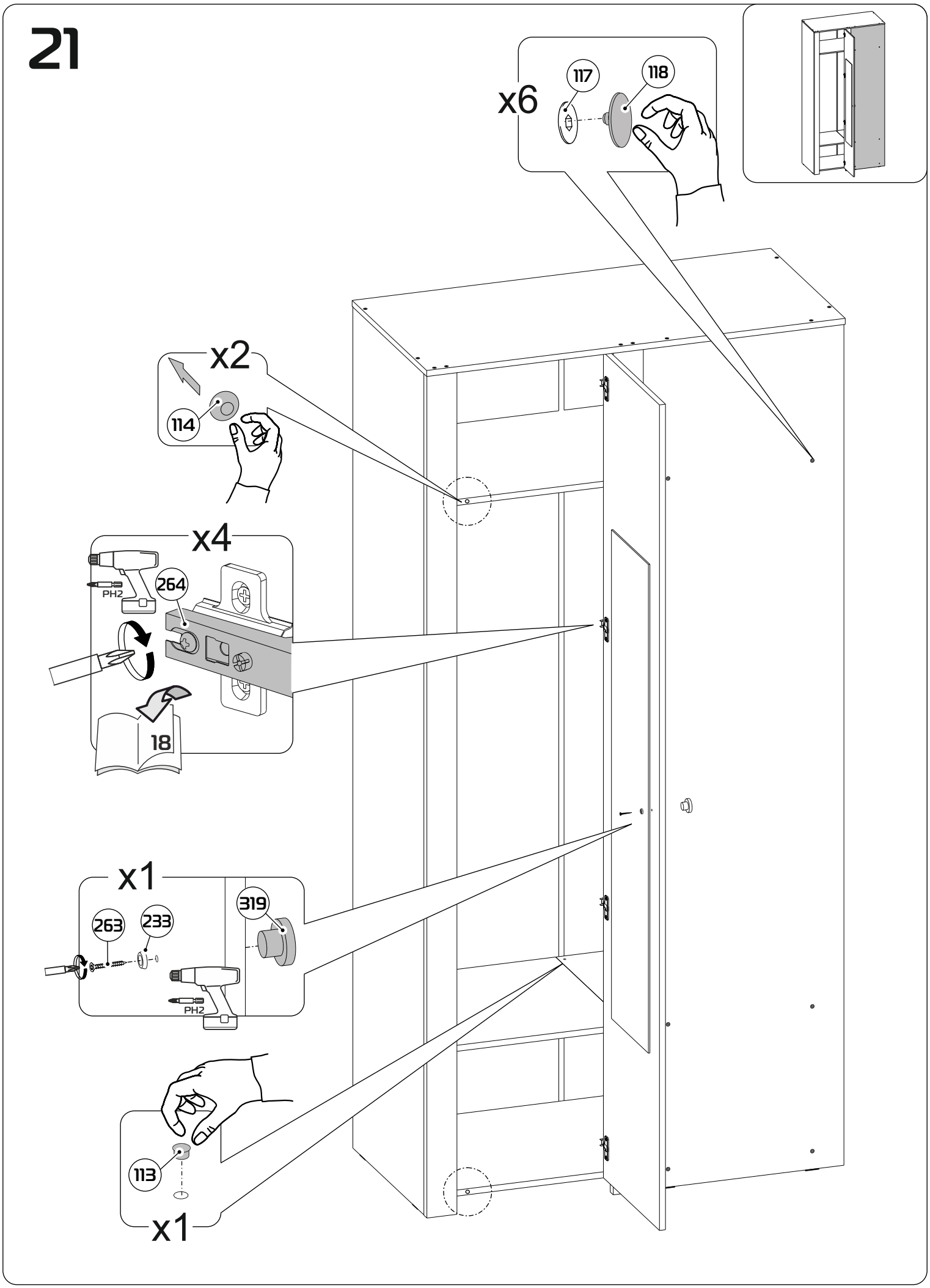

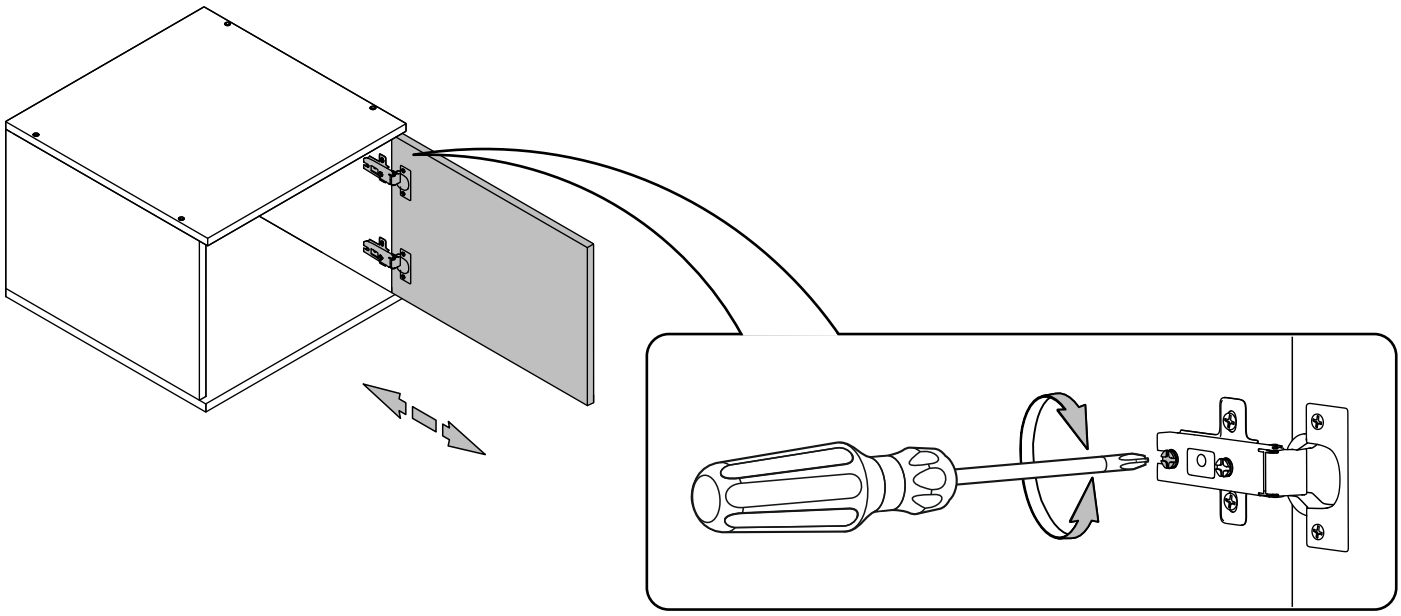

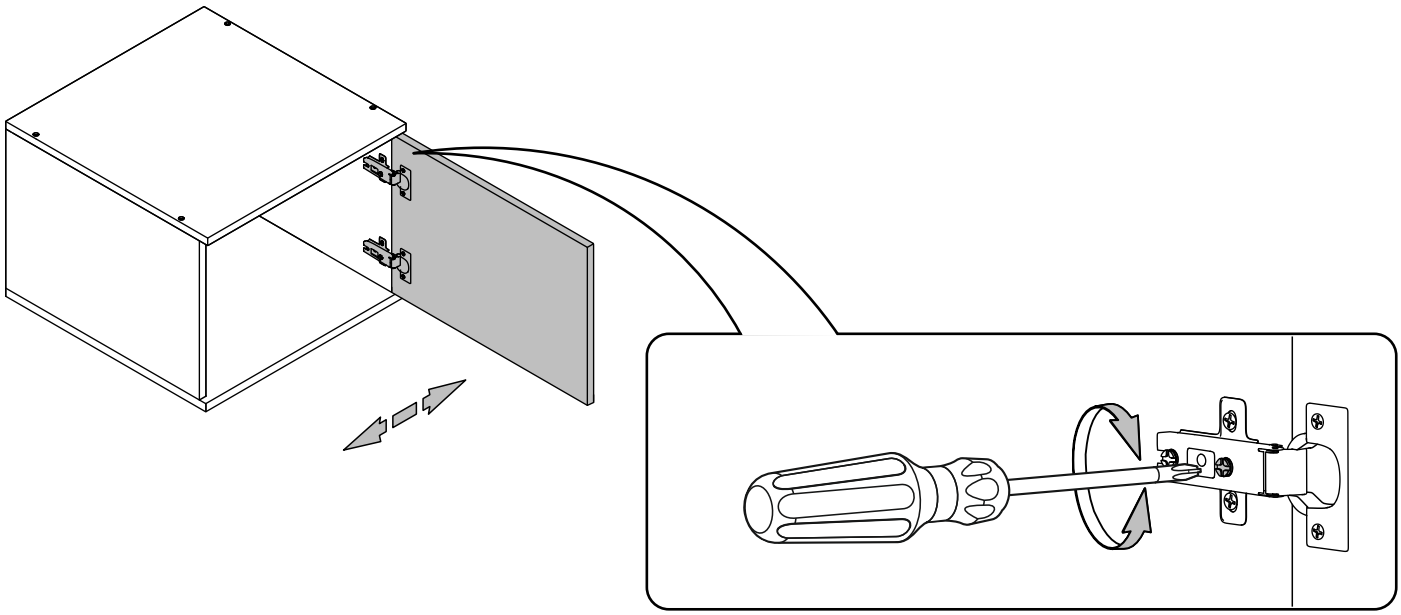

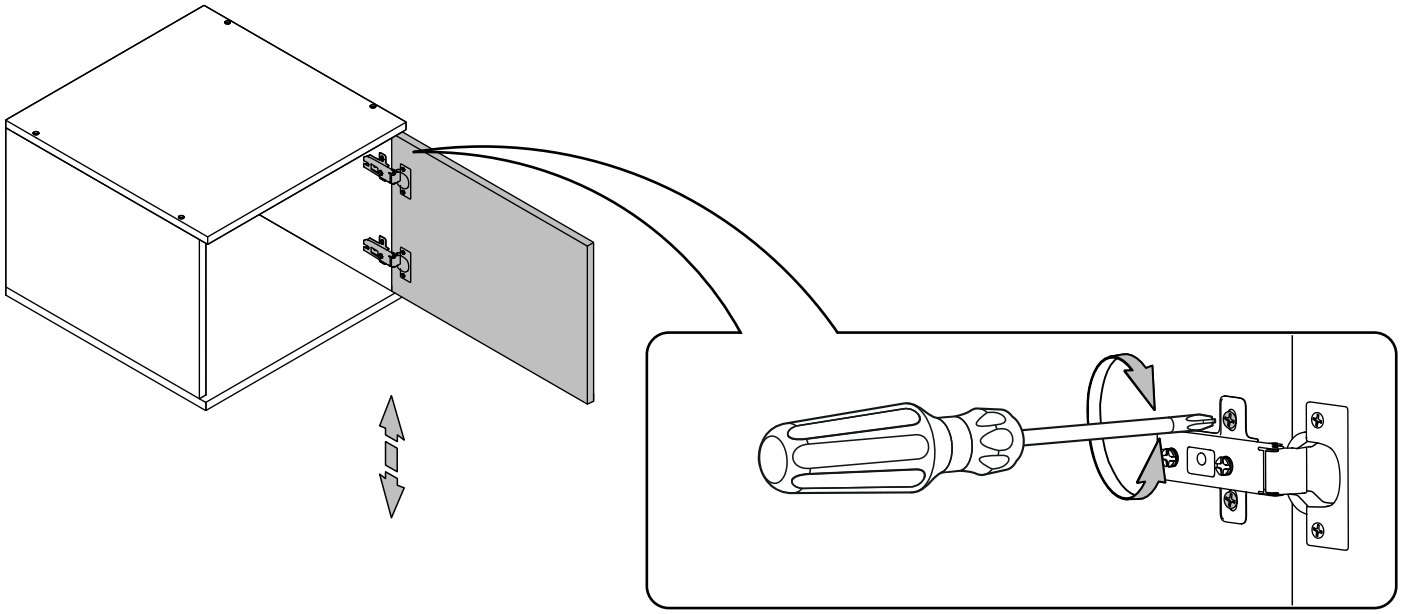

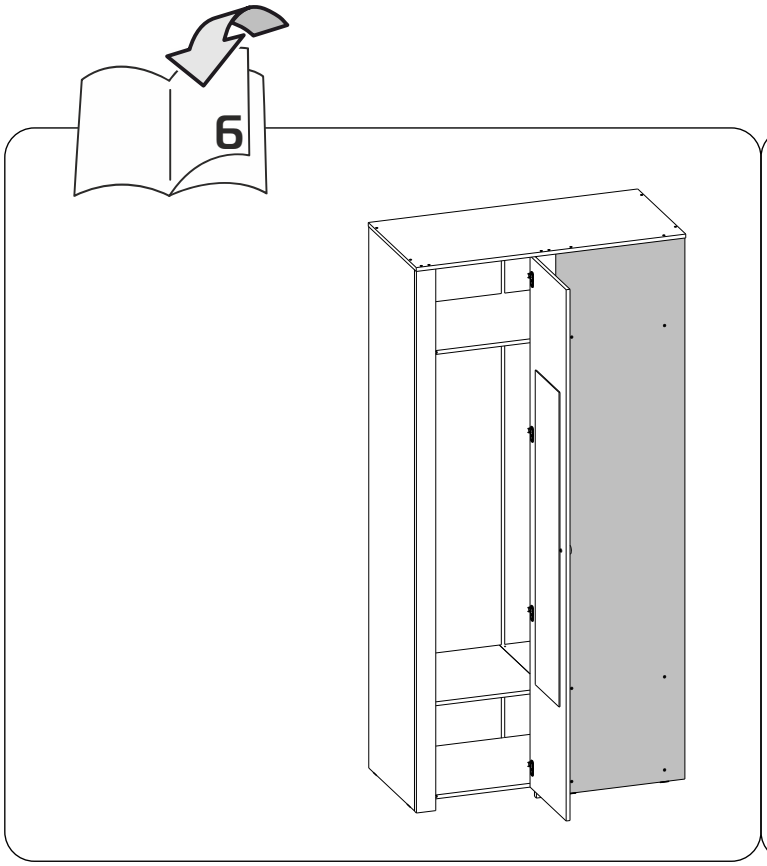
6

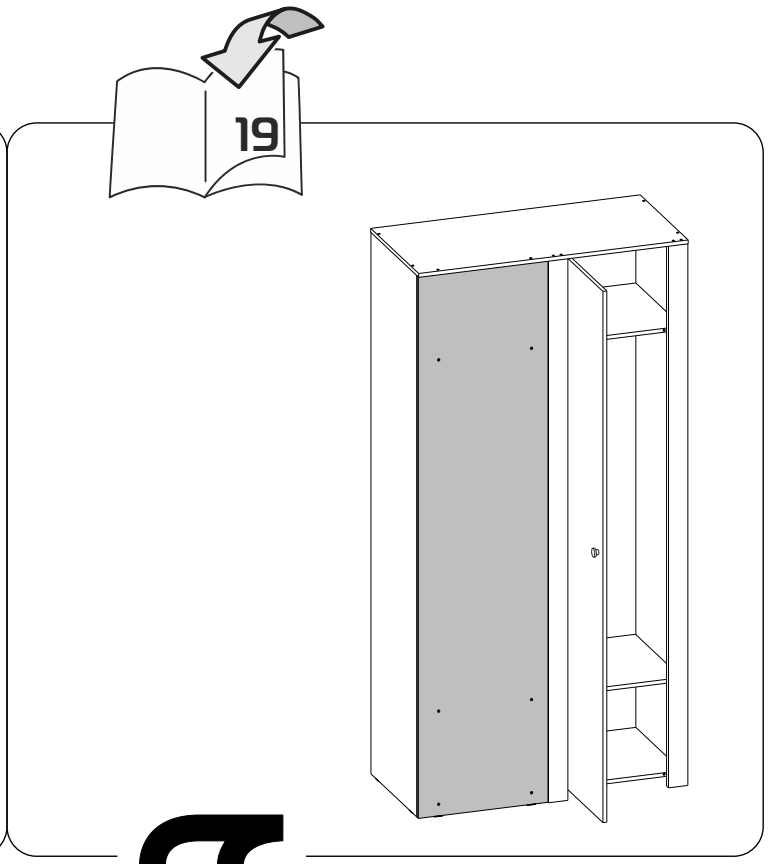
19

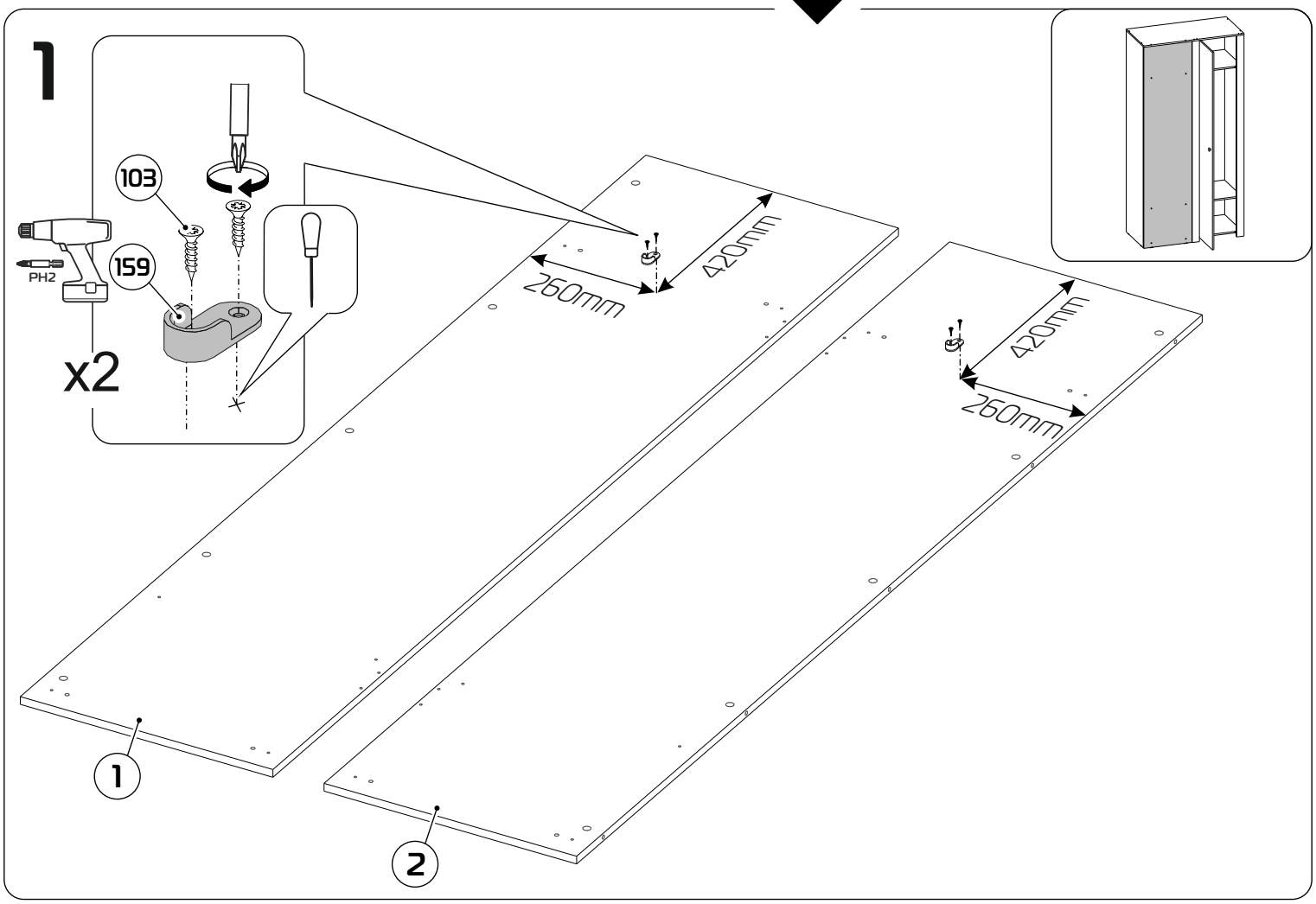
1
103
159
PH2
x2
260mm
420mm
420mm
260mm
1
2

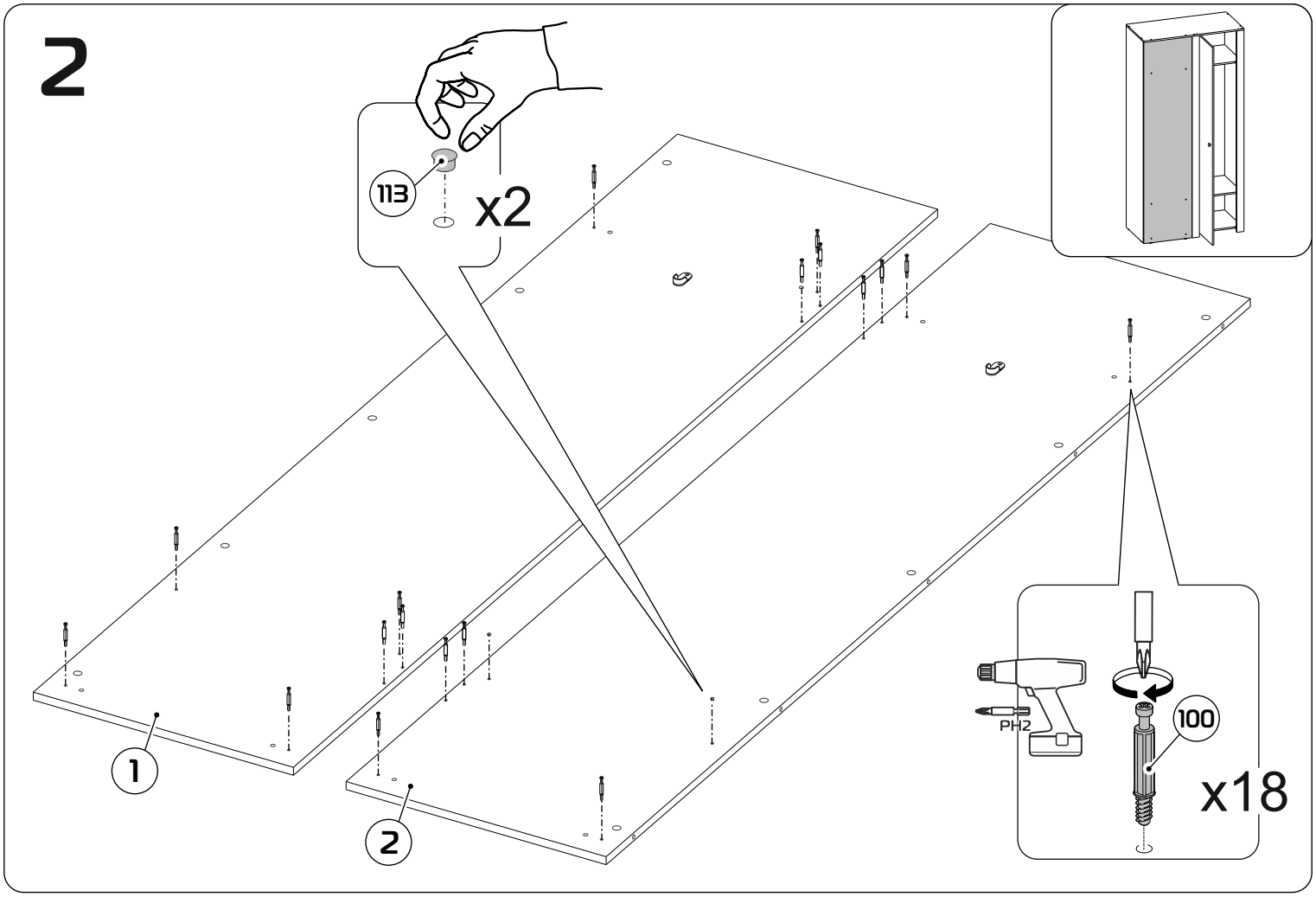
2
113
x2
1
2
PH2
100
x18

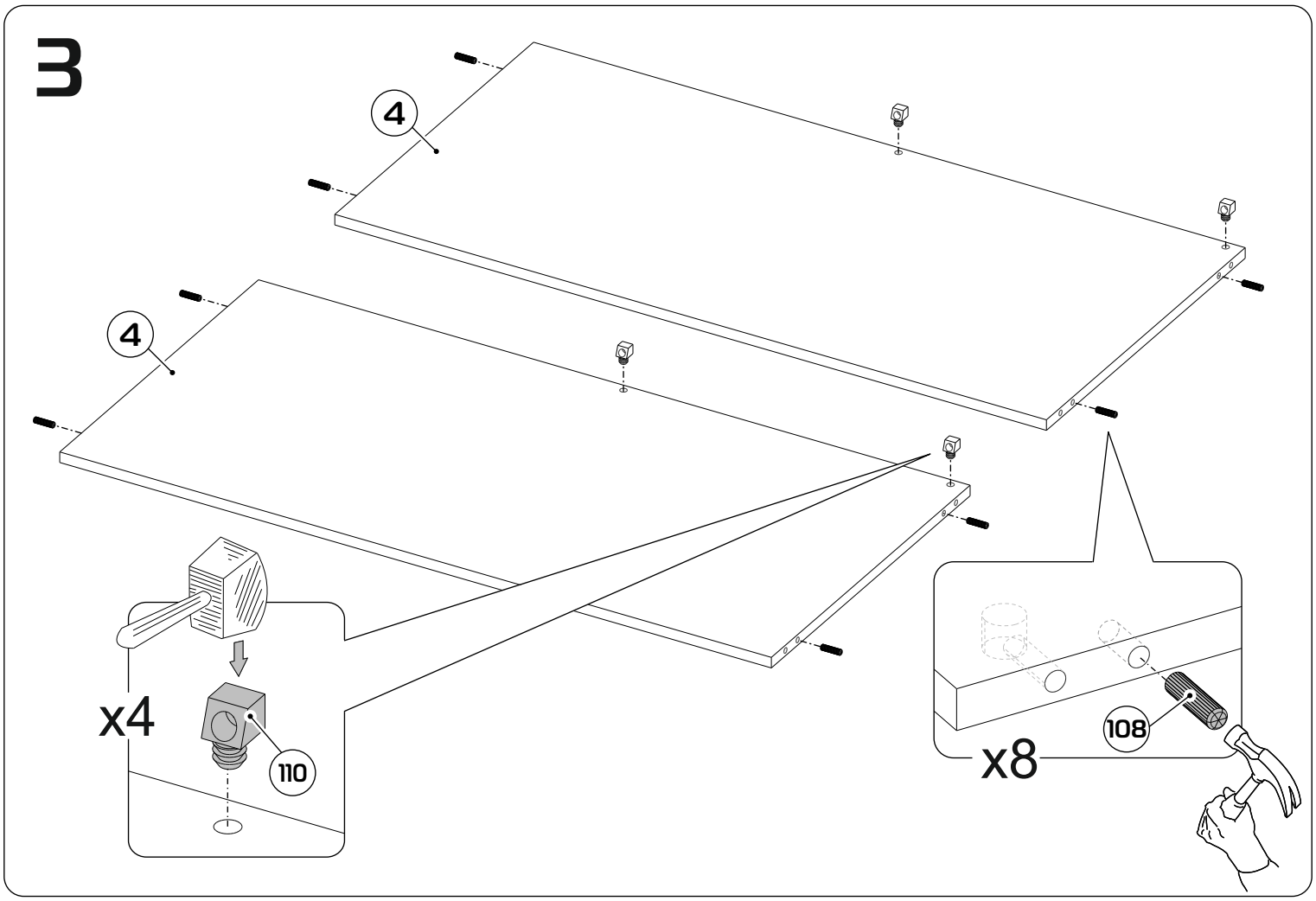
3
4
4
x4
110
108
x8

# 4

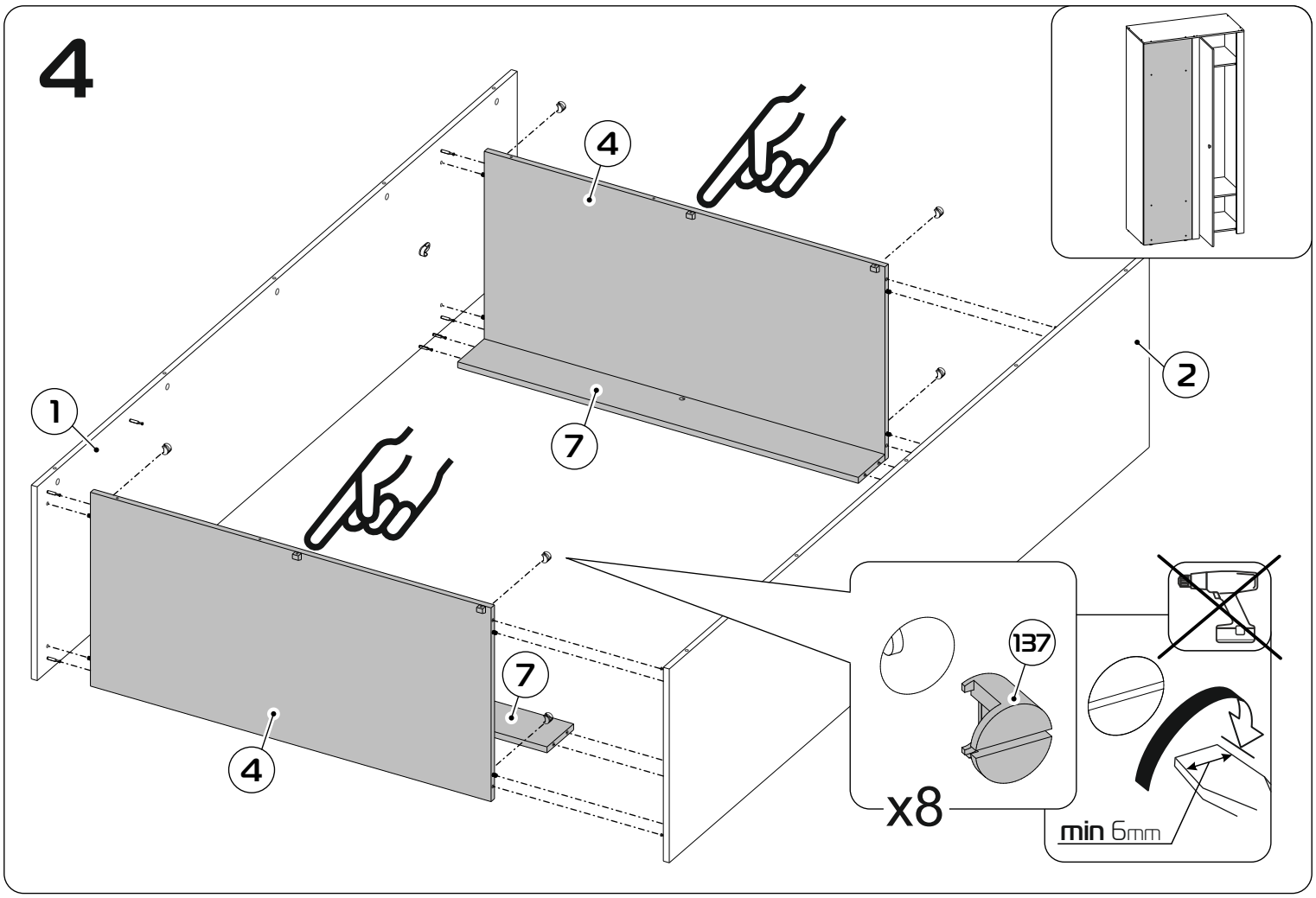


# 5

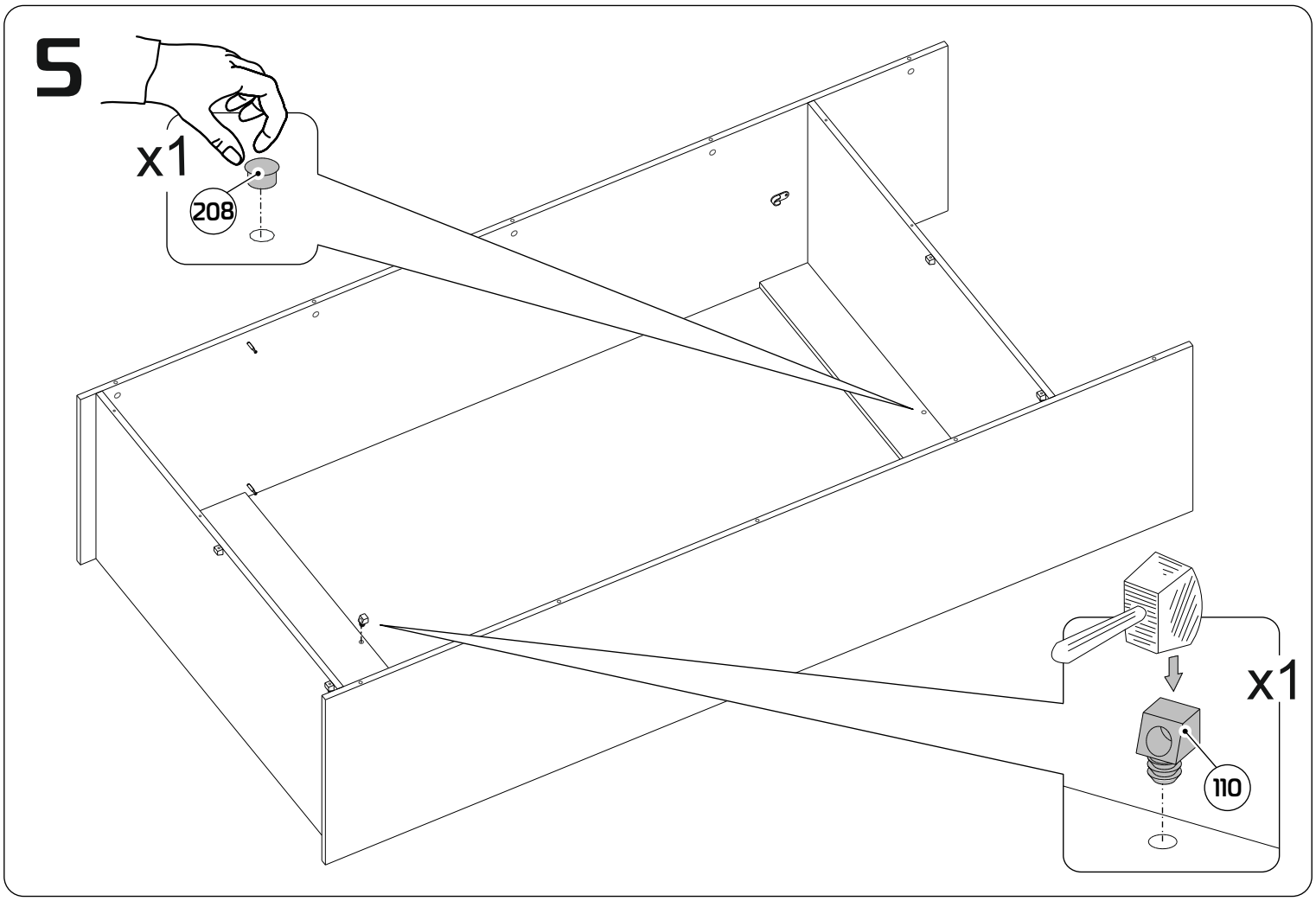

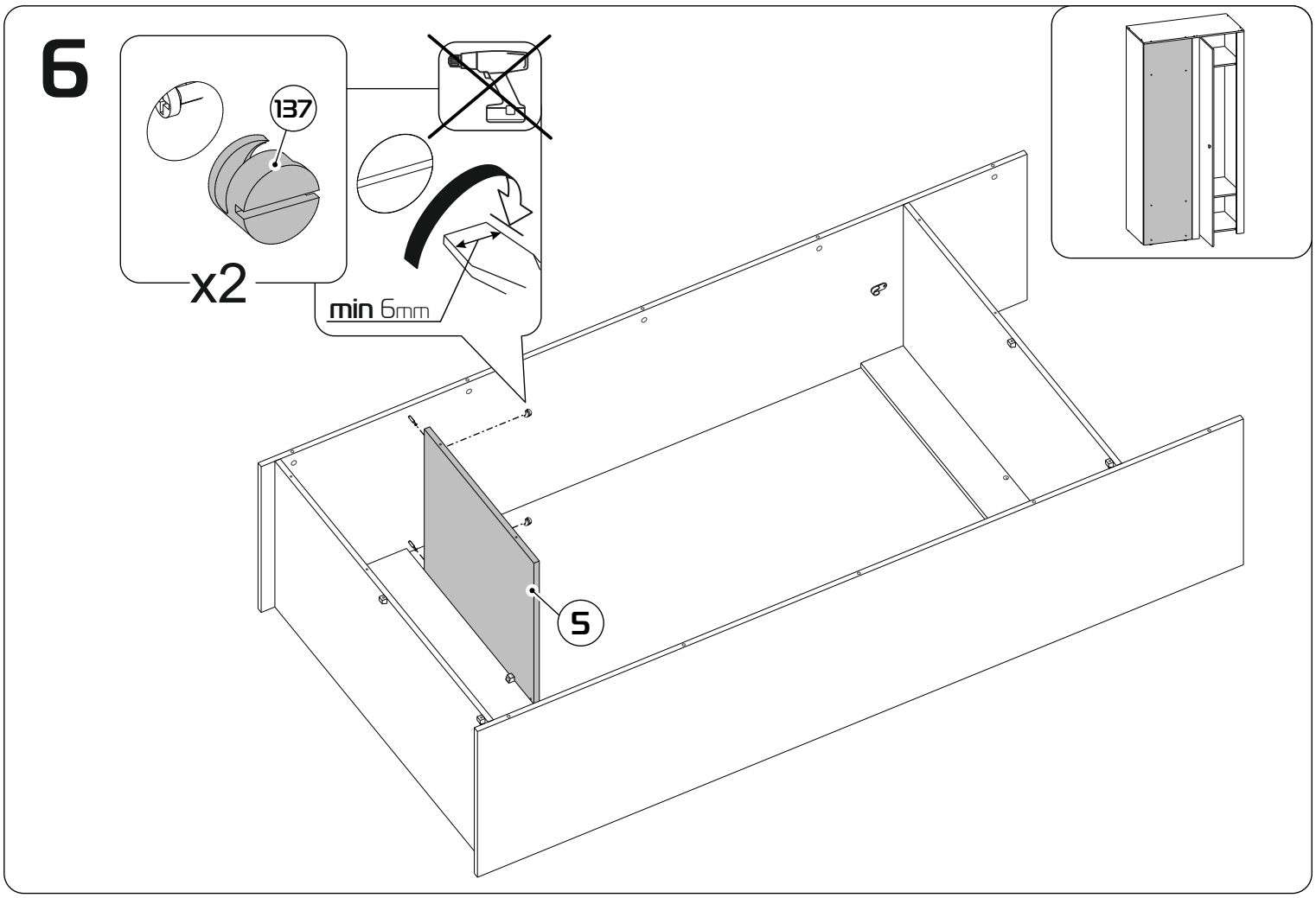
6
137
x2
min 6mm
5

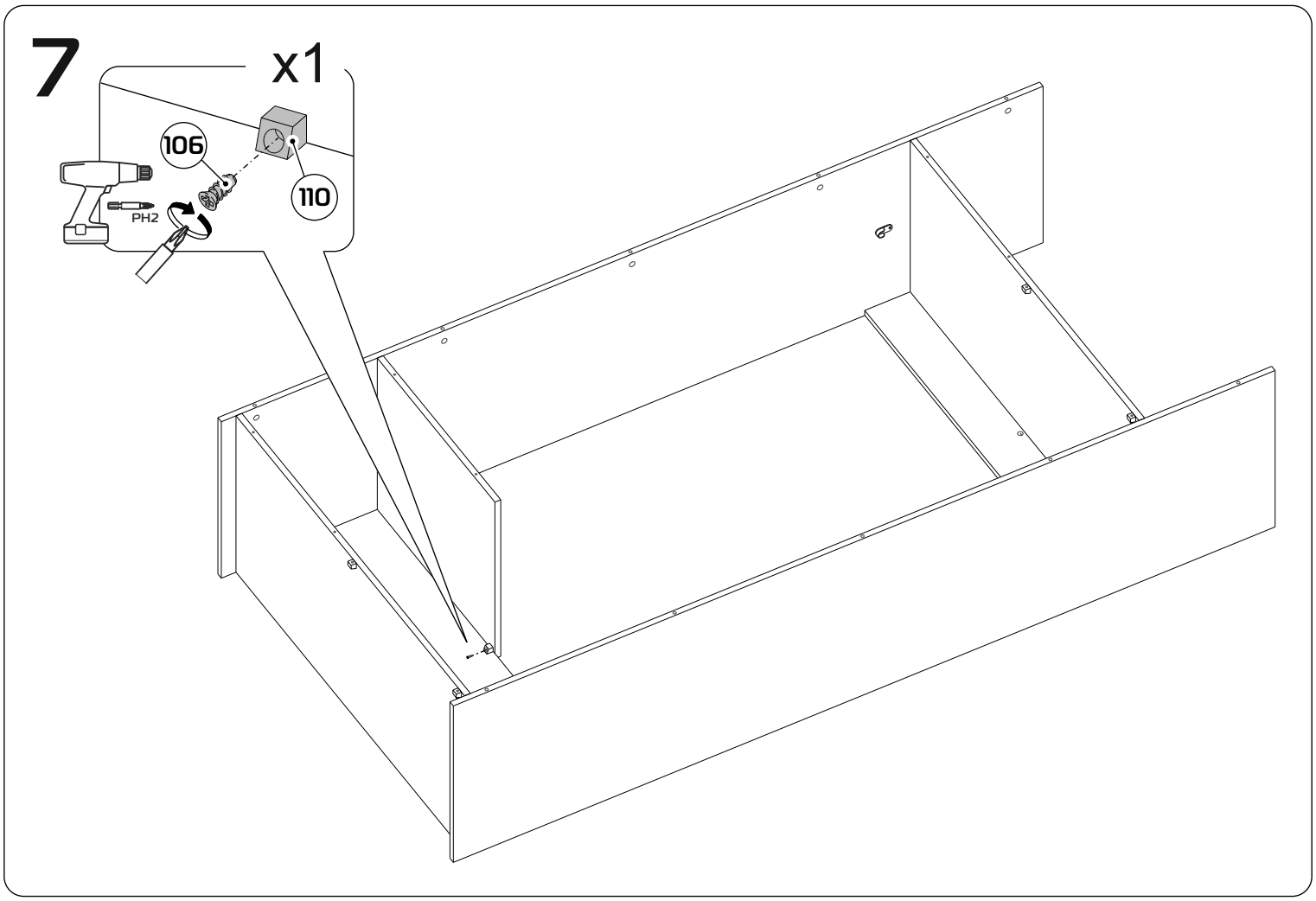
7
x1
106
110
PH2

# 8

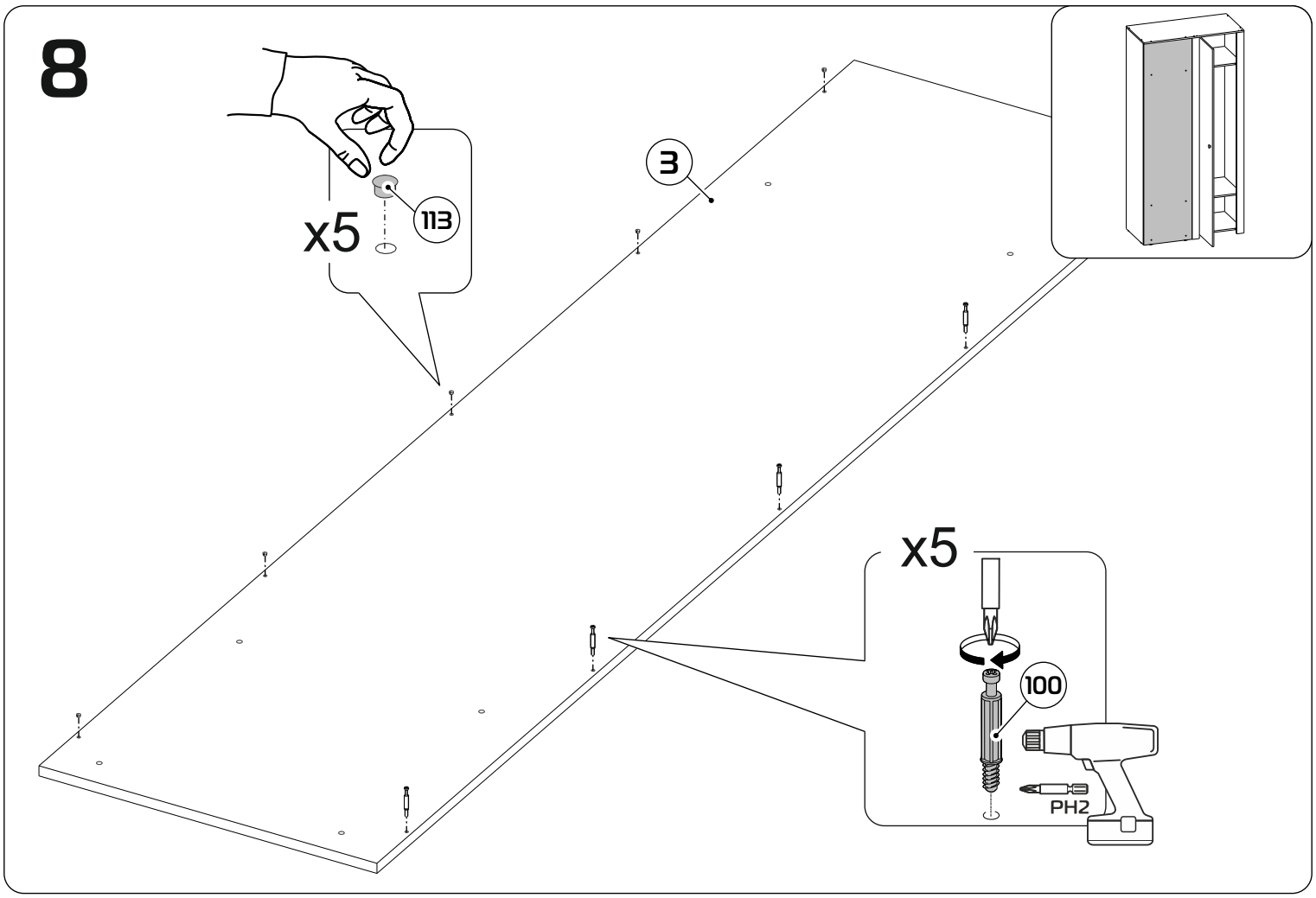


# 9

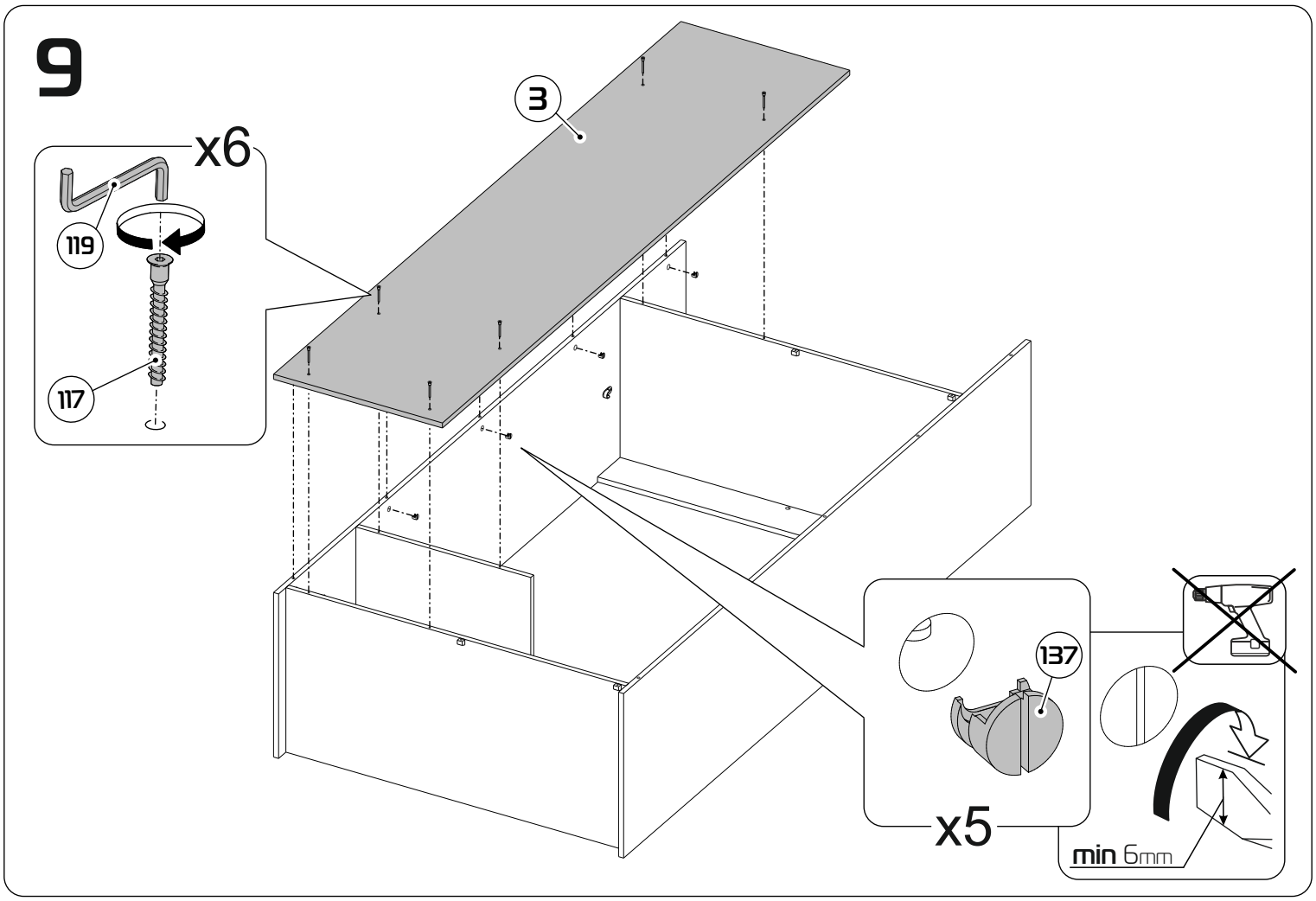

# 10

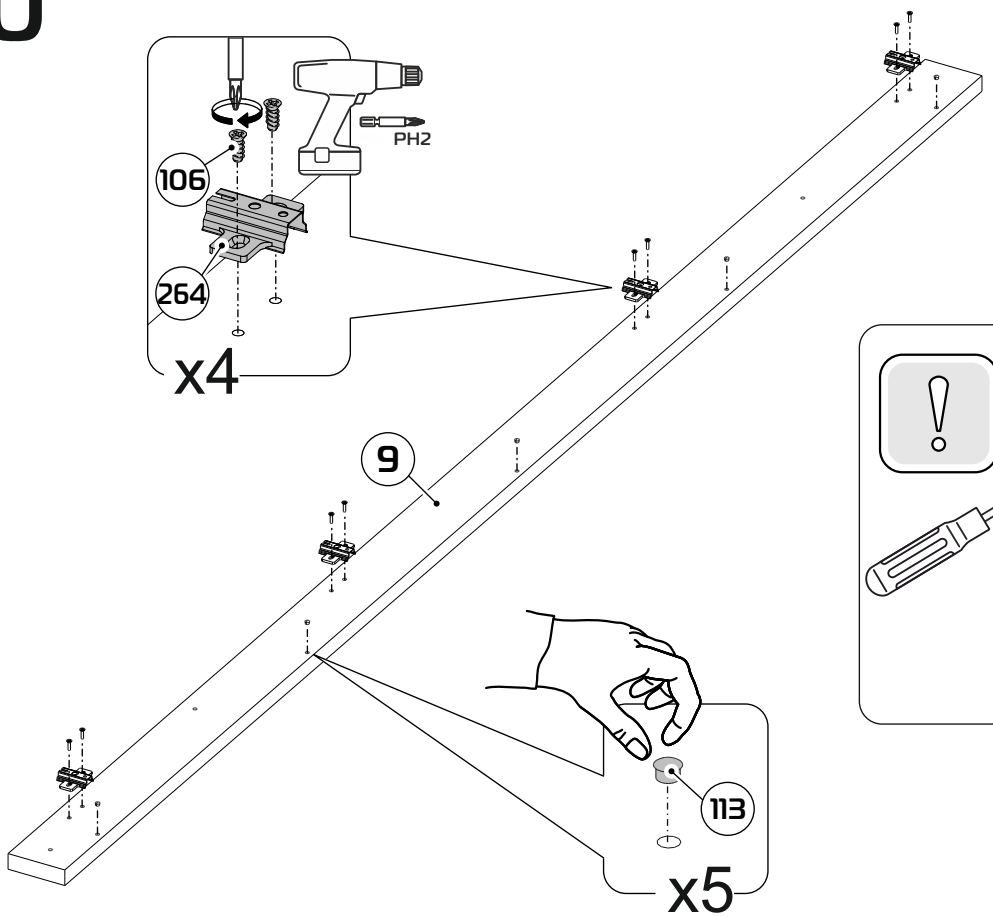


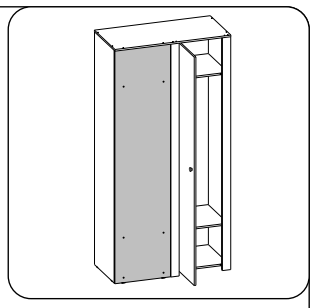

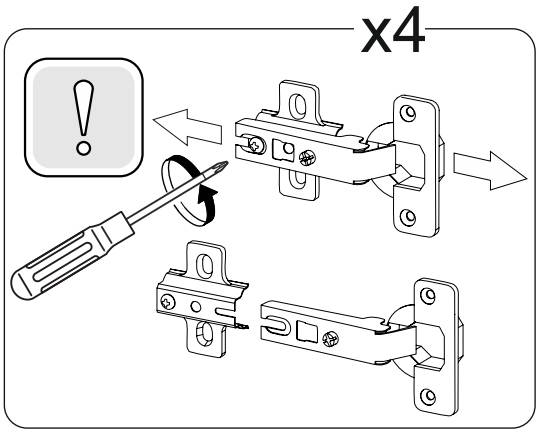


# 11

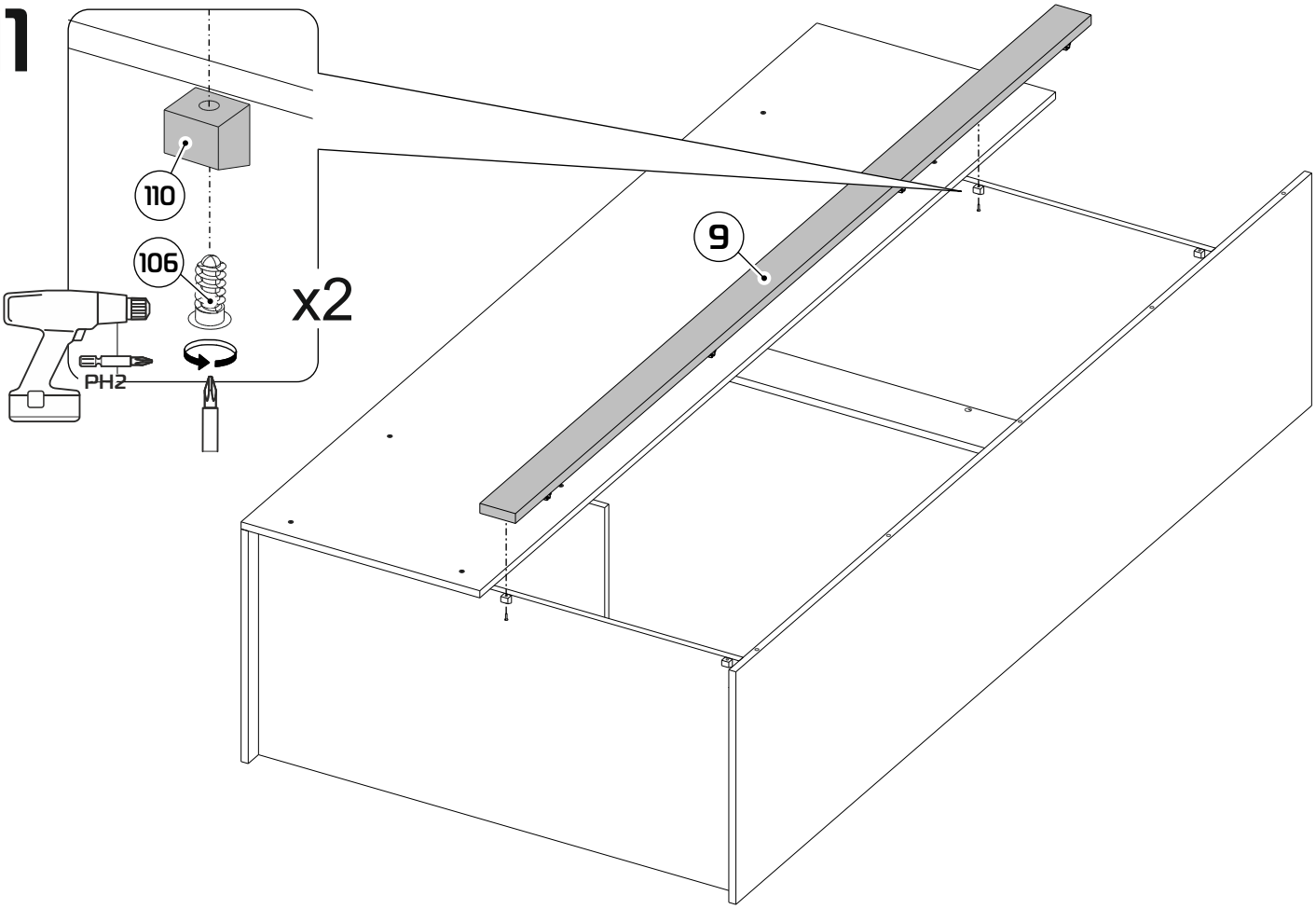

# 12

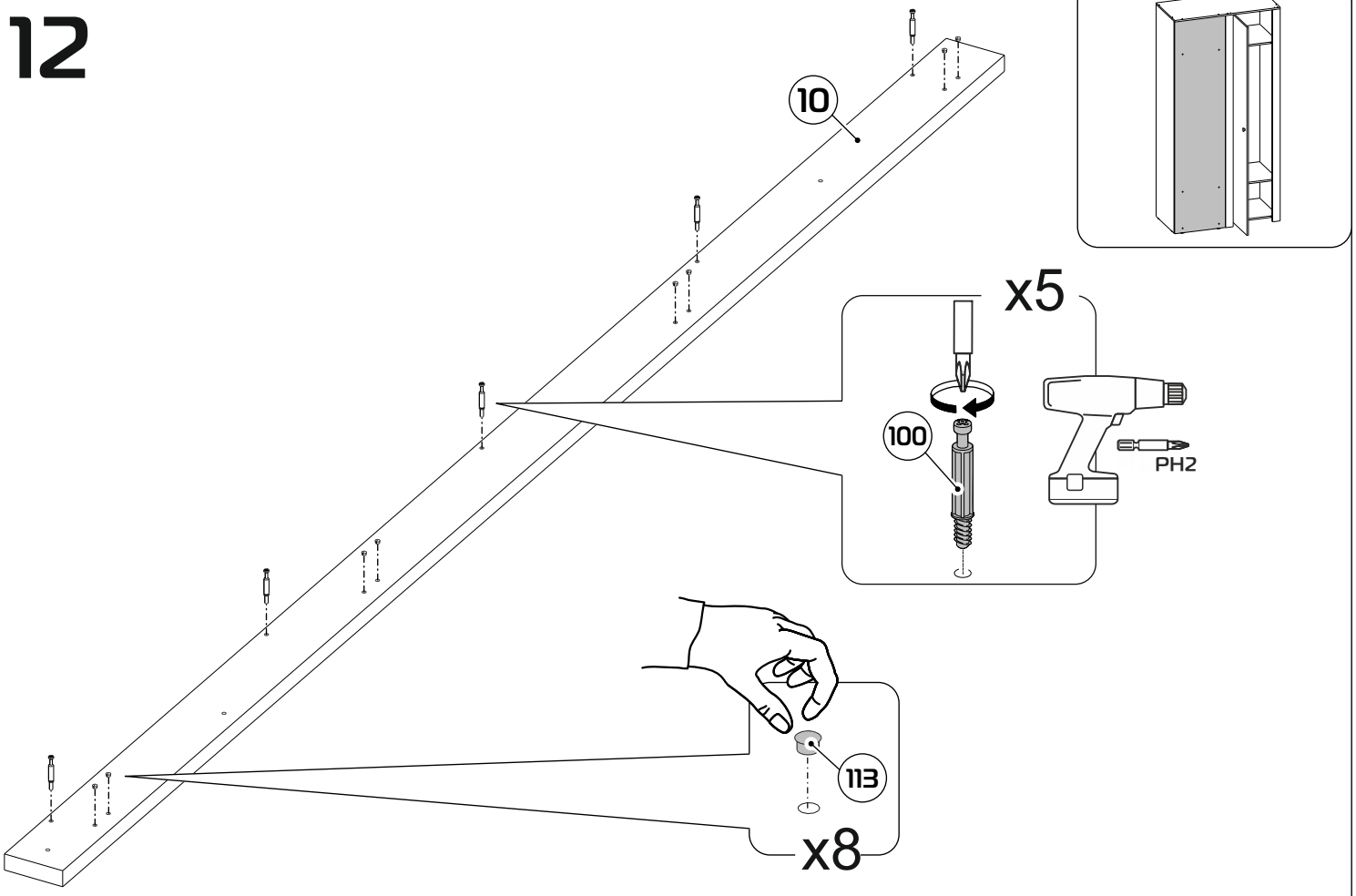


# 13

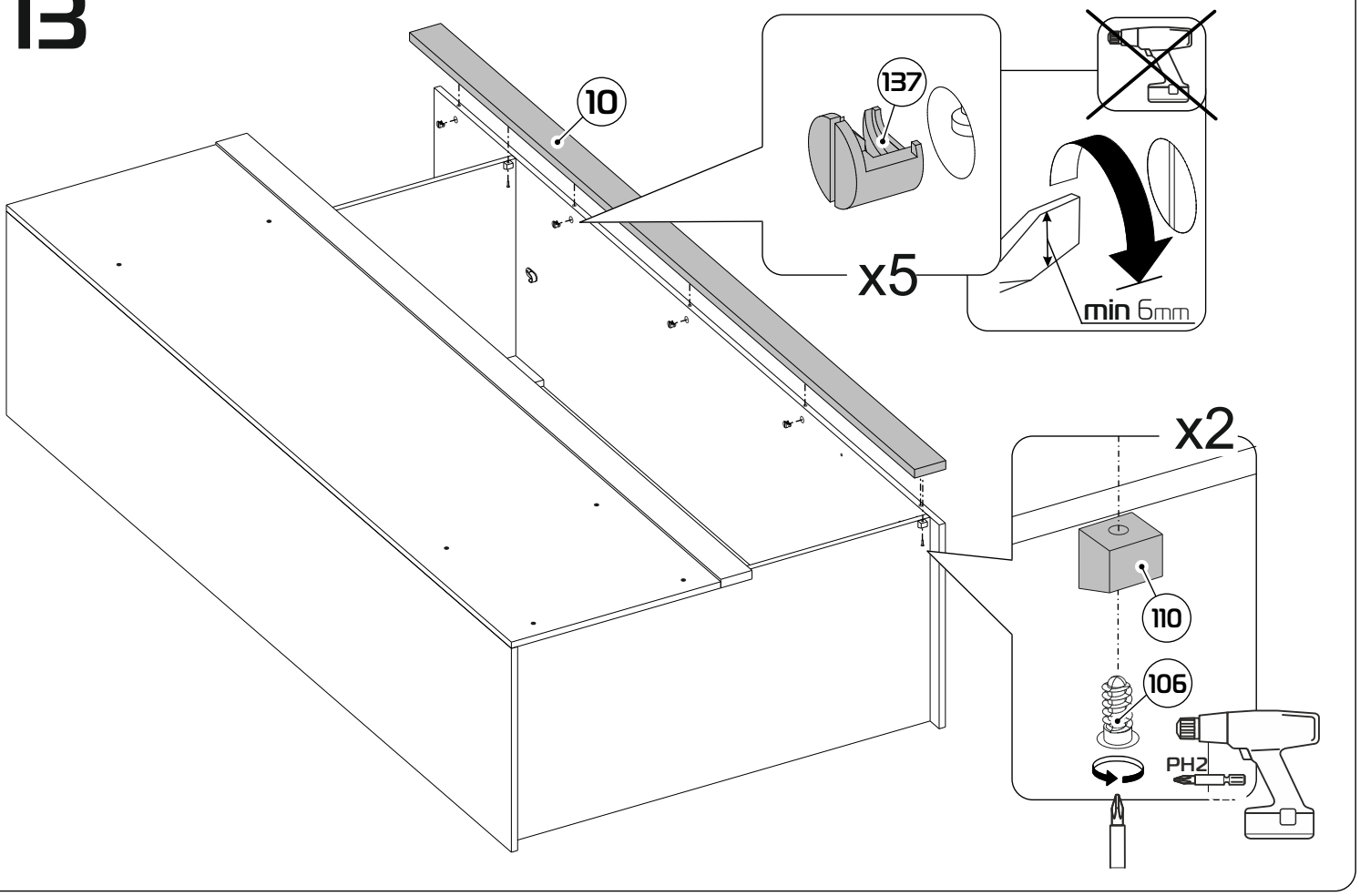

# 14

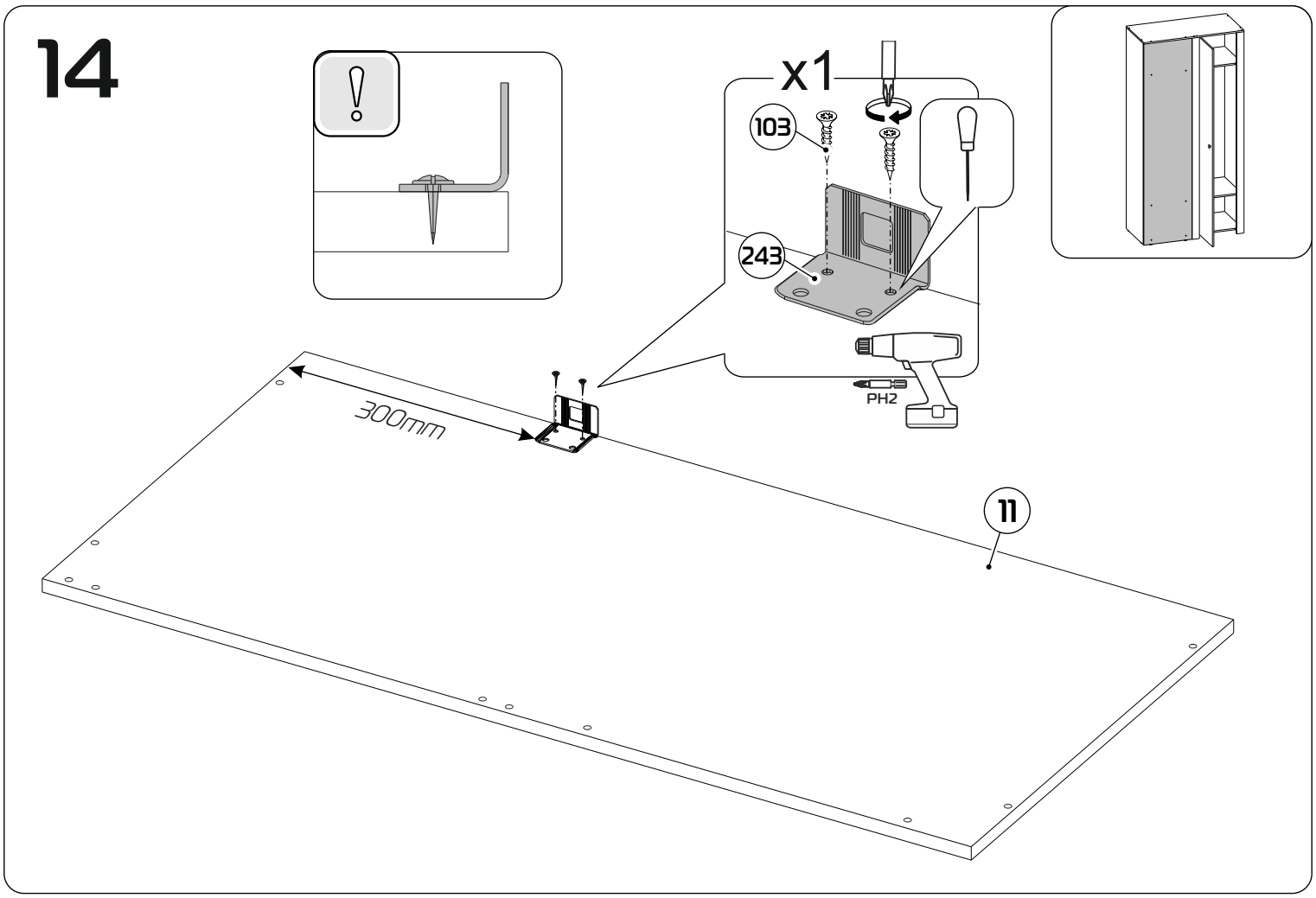


# 15

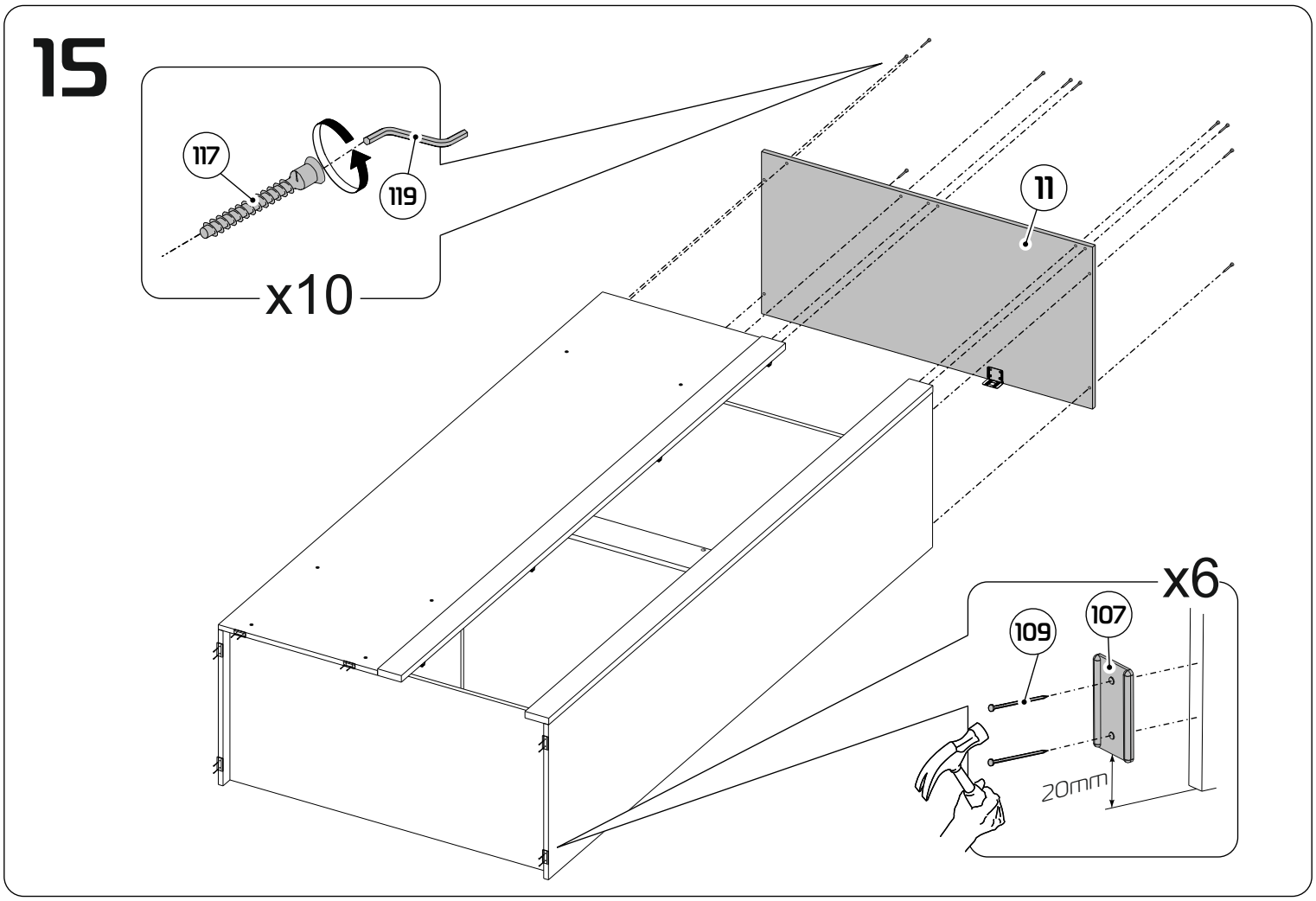

# 16

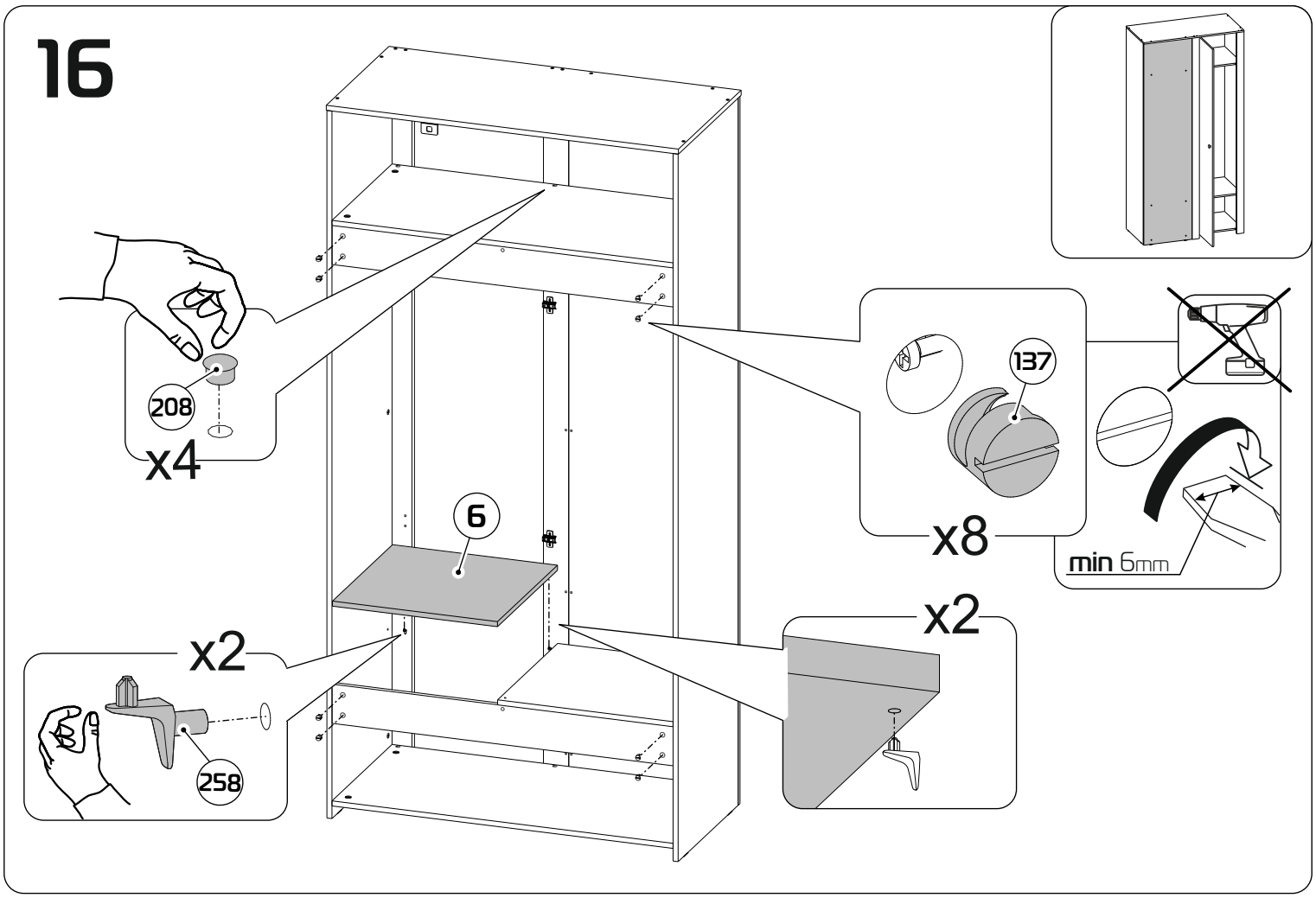
208
x4
6
137
x8
min 6mm
x2
258
x2

# 17

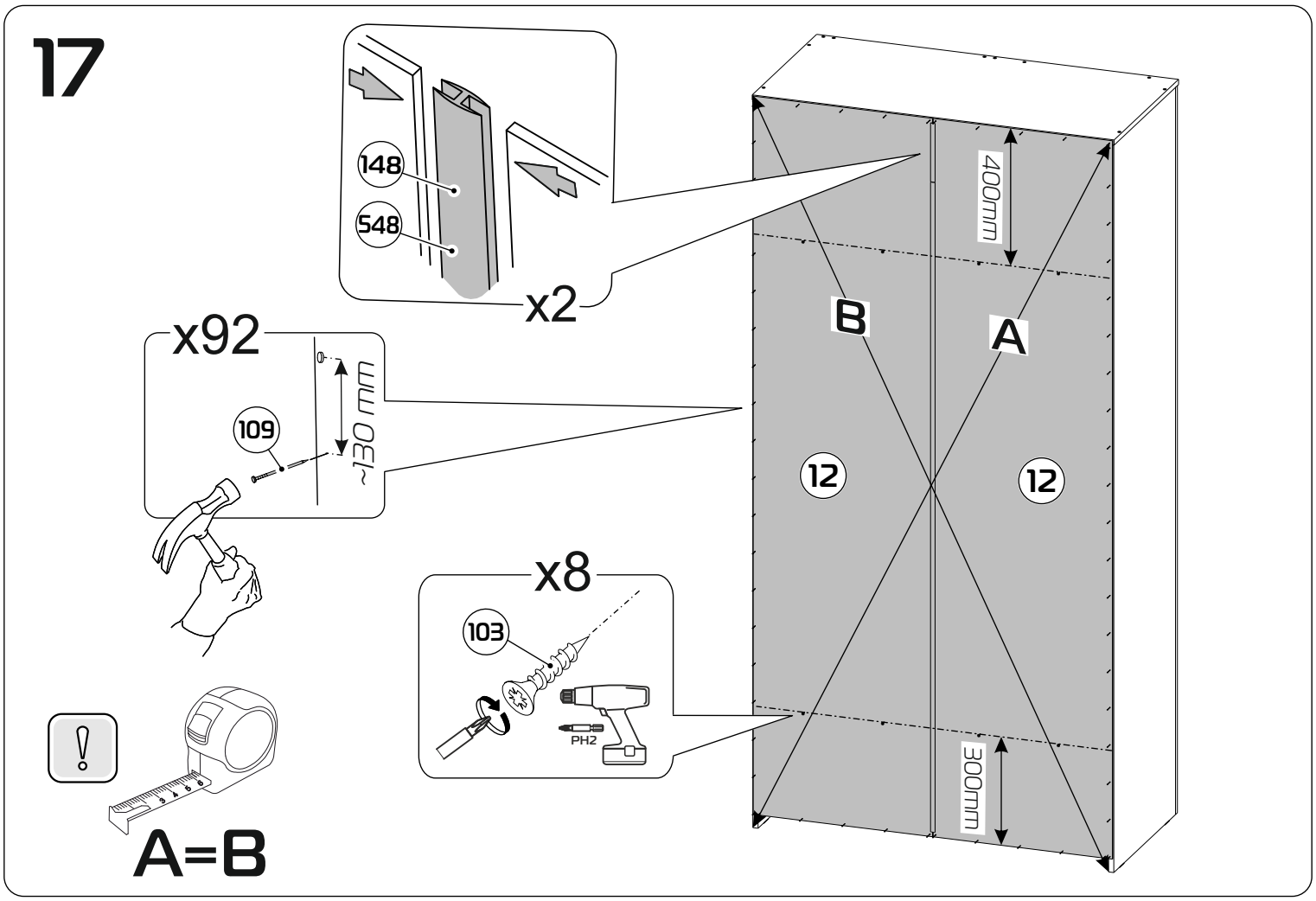
148
548
x2
400mm
B
A
x92
109
~130 mm
12
12
x8
103
PH2
300mm
A=B

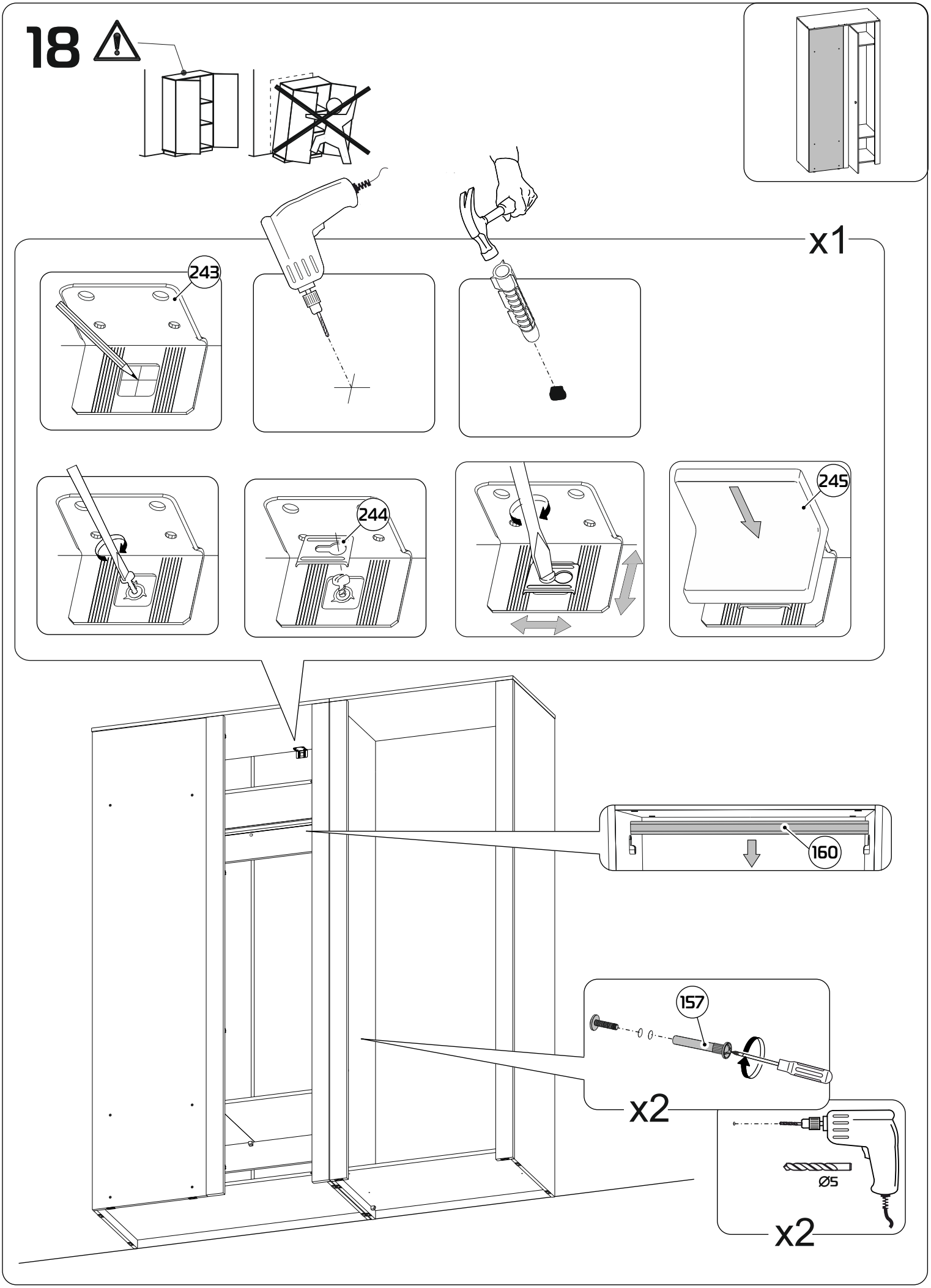
18
x1
243
244
245
160
157
x2
Ø5
x2

# 19

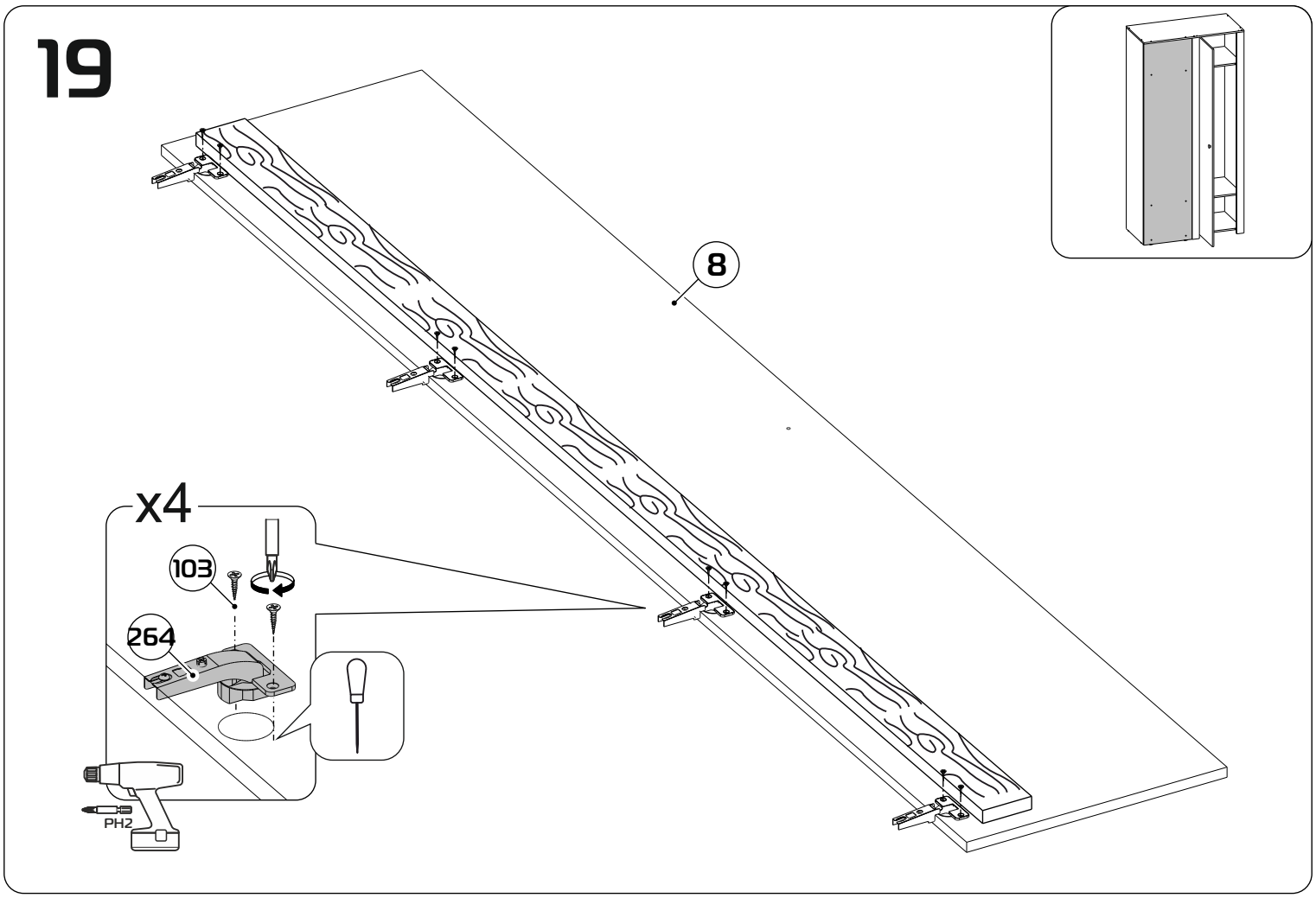
8
x4
103
264
PH2

# 20

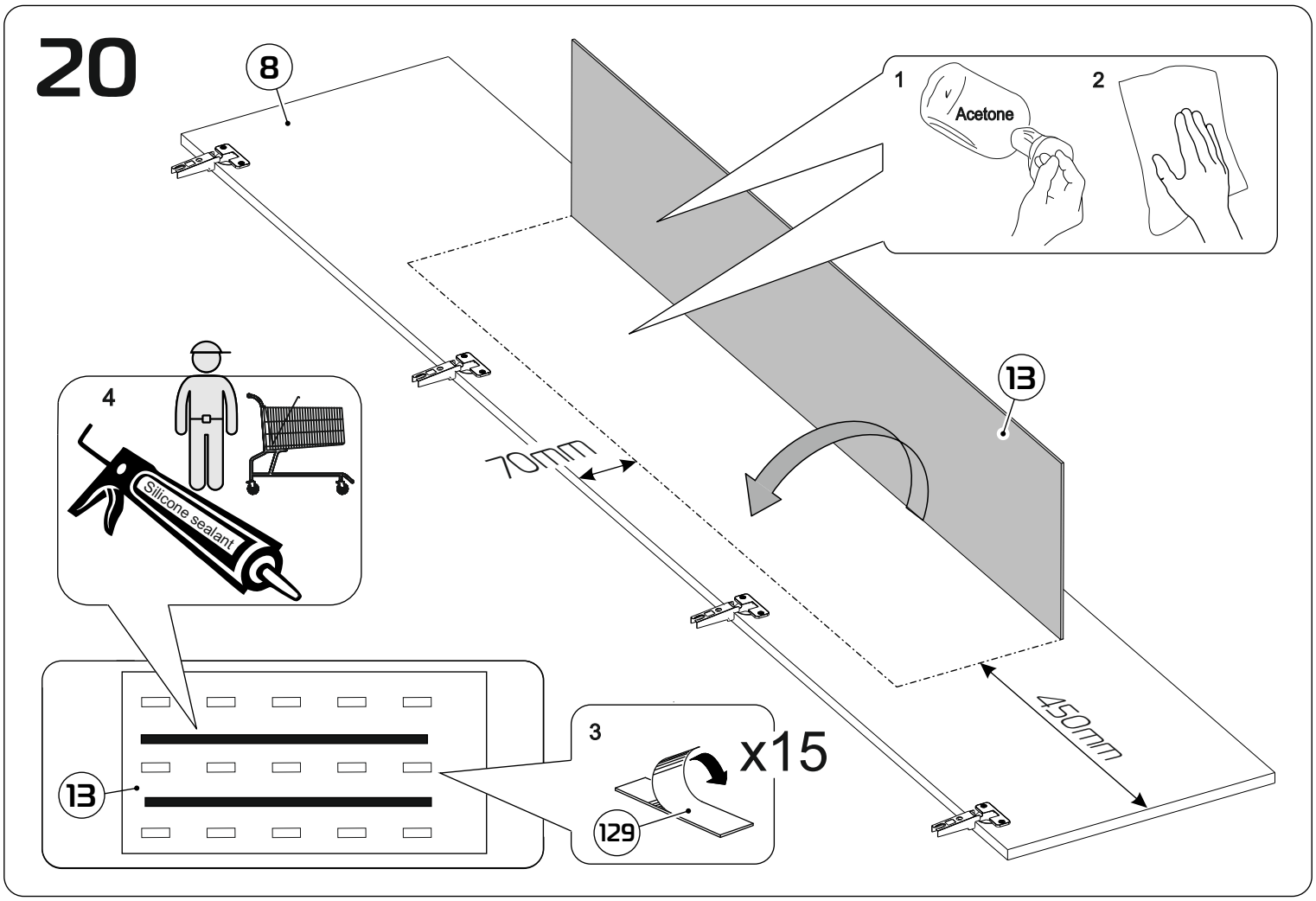
8
1
Acetone
2
13
70mm
450mm
4
Silicone sealant
13
3
x15
129

# 21

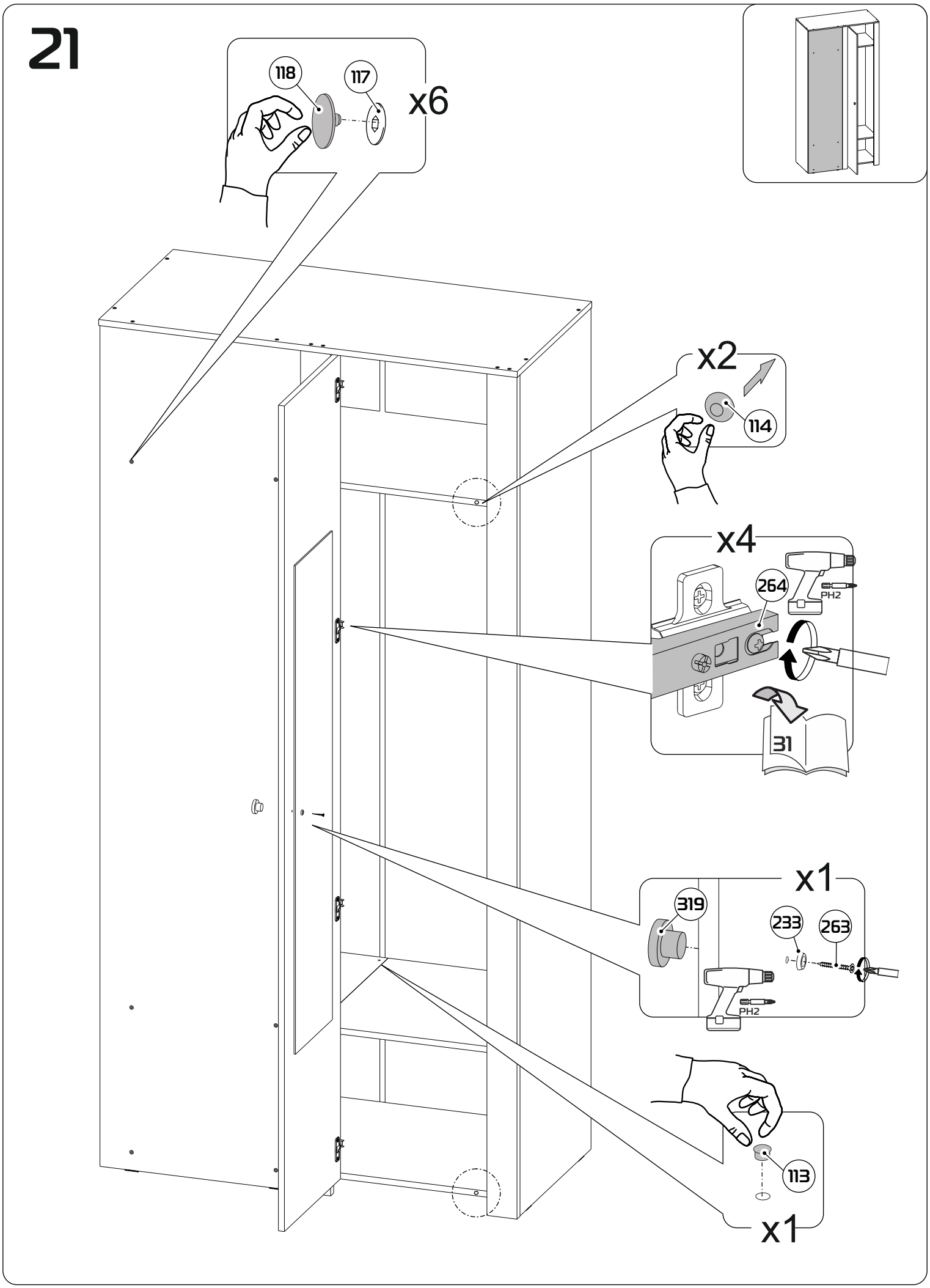

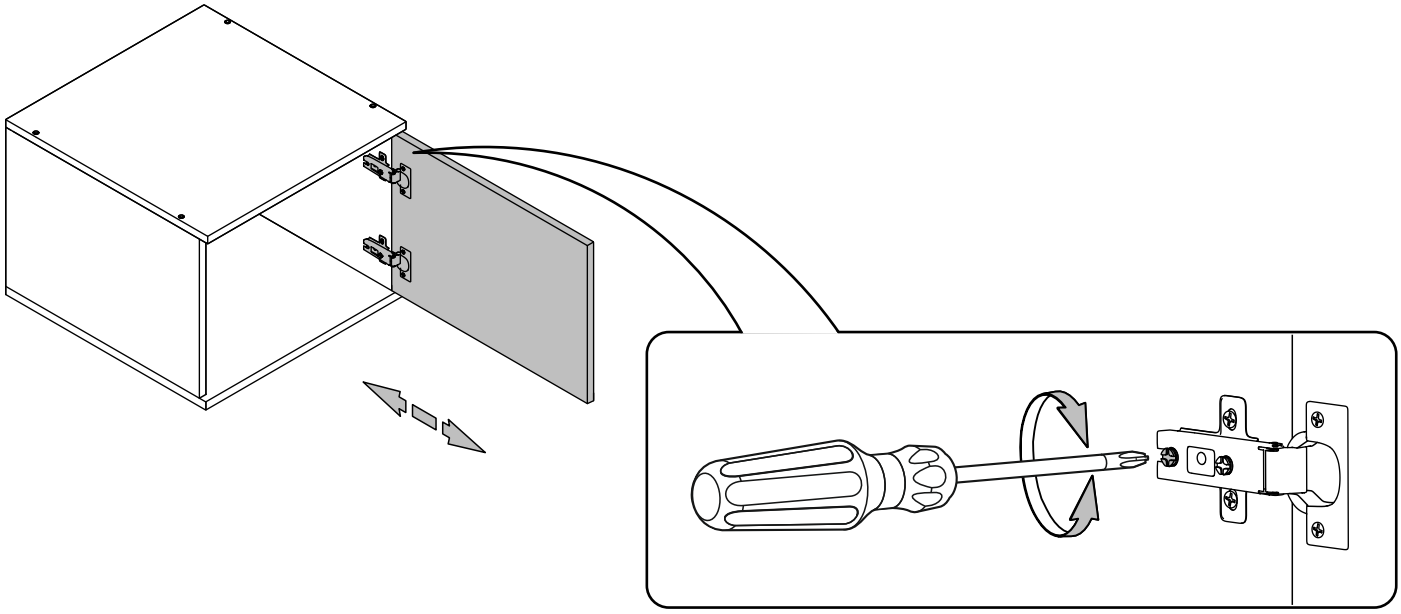

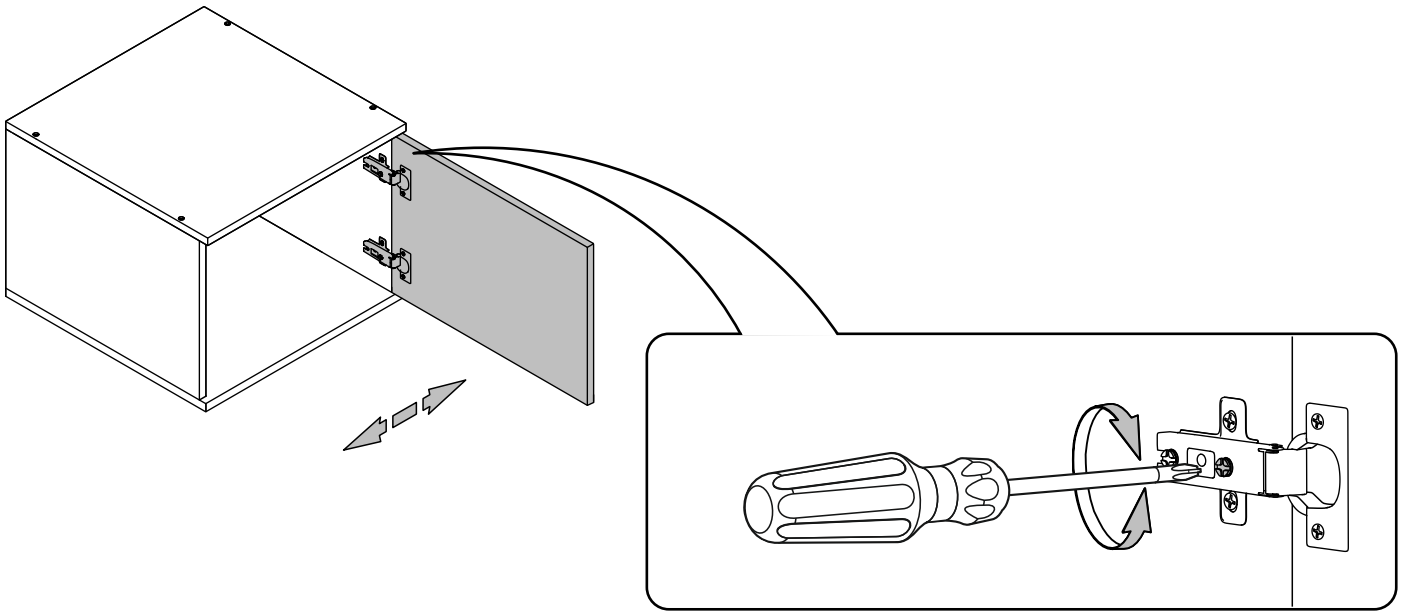

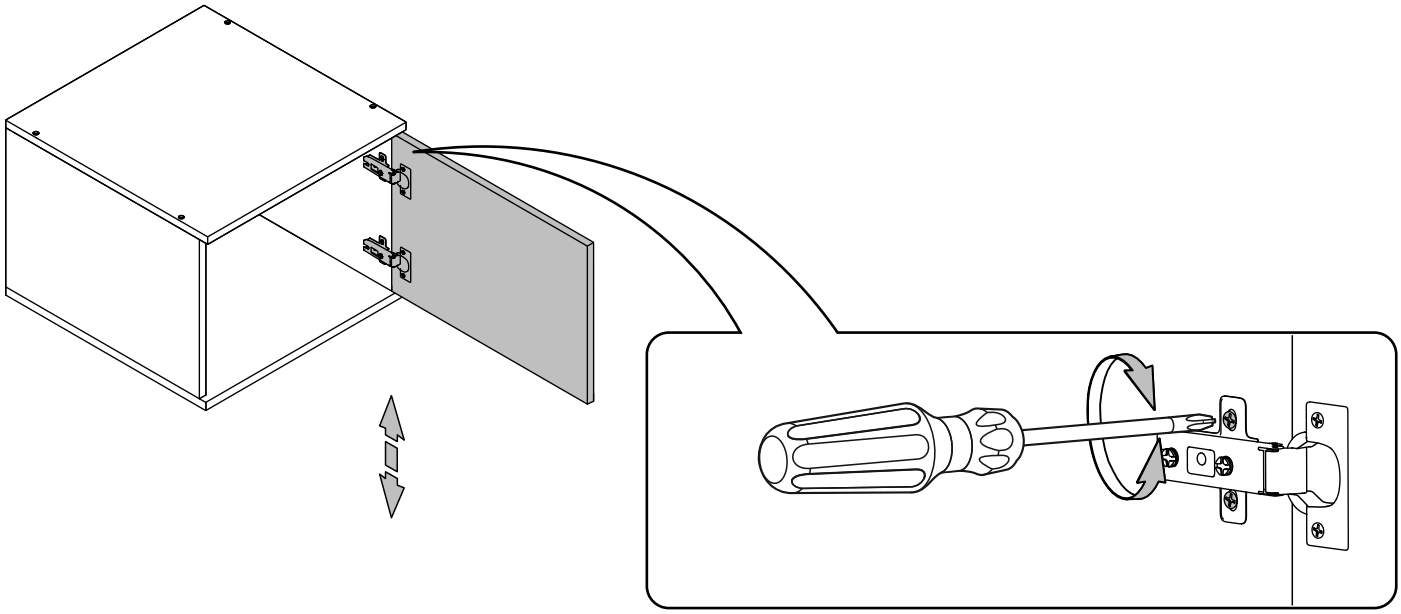

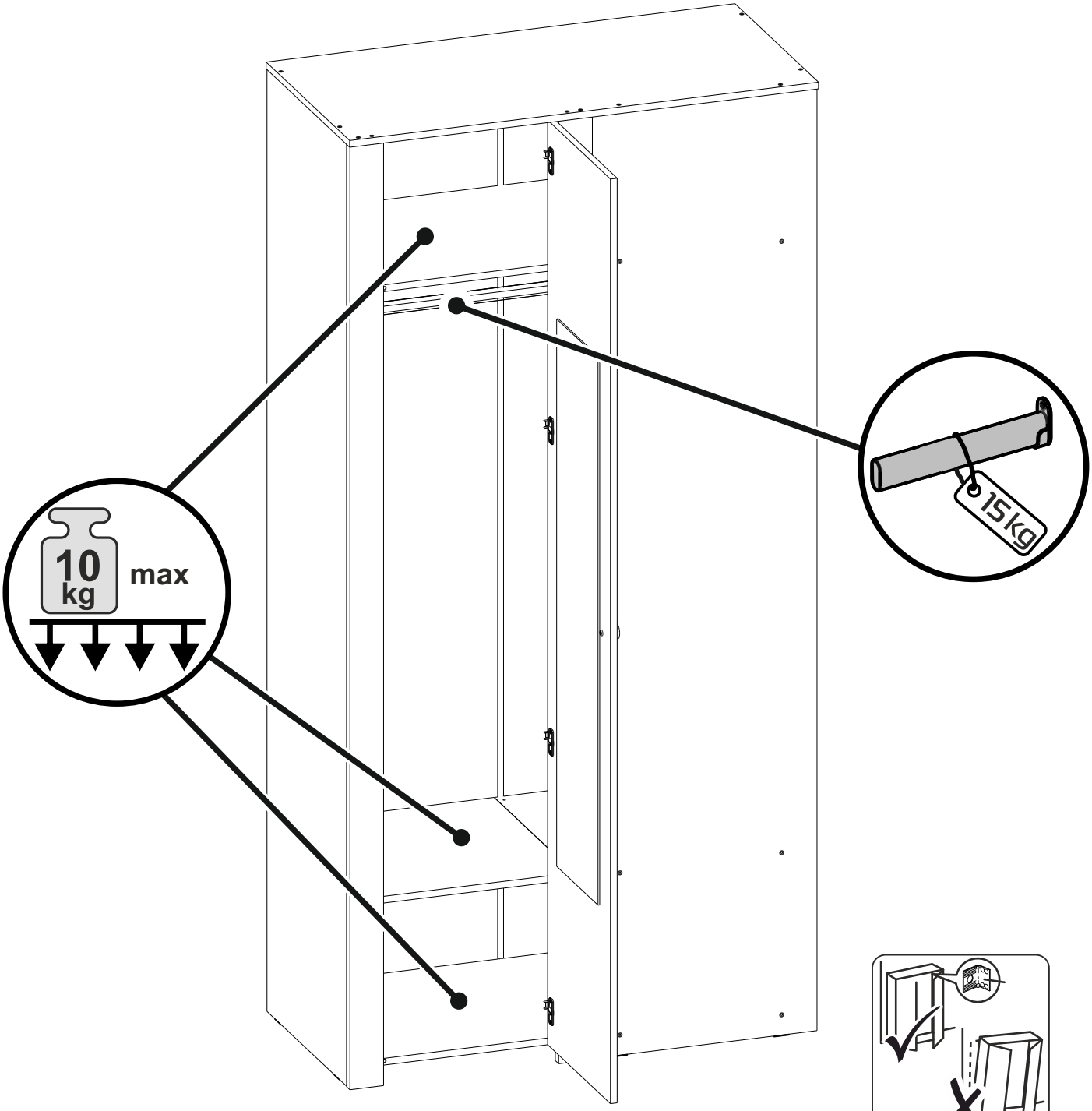
10
kg
max
15kg

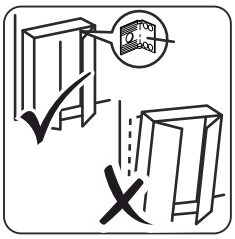

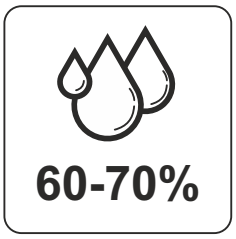
60-70%

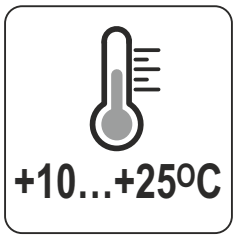
+10...+25ºC

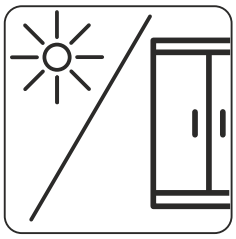

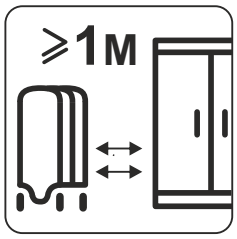
≥1M

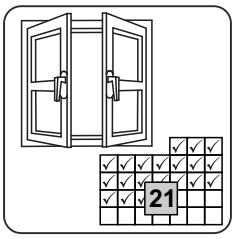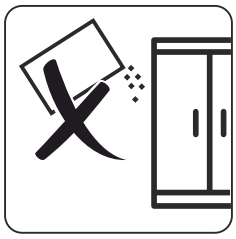
21